A	EDITION ORIGINALE	30/03/2005	B.S.	T.B	
INDICE	**MODIFICATION**	**DATE**	**DESSINE**	**VERIFIE**	**APPROUVE**

IGE + XAO

16 bd Deodat de Severac
31770 COLOMIERS

Tel: (33) (0)5 62 74 36 36 www.ige-xao.com

DESSINE: B.S.

VERIFIE: T.B.

DATE DE CREATION: 29-09-2014

AFFAIRE N°:

FORMATION

DOSSIER EXEMPLE

Schéma électrique

Page de garde

DOCUMENT N° : **SEE Electrical Expert**

CE DOCUMENT EST NOTRE PROPRIETE. IL EST REMIS A TITRE CONFIDENTIEL.
IL NE DOIT PAS ETRE REPRODUIT OU COMMUNIQUE A DES TIERS SANS NOTRE AUTORISATION ECRITE
Document réalisé avec SEE, logiciel du groupe IGE+XAO tel. (33) (0)5 62 74 36 36

N° FOLIO	DESIGNATION	MODIFICATIONS 1	2	3	4	5	6	7	8	9
1	Page de garde	A								
2	Liste des folios	A								
3	Synoptique	A								
4	Puissance	A								
5	Commande	A								
6	Configuration automate	A								
7	Carte entrée	A								
8	Carte sortie	A								
9	Implantation Armoire - A1	A								
10	Implantation Armoire - A1	A								
11	Implantation Pupitre - P1	A								
12	Perçage Armoire - A1	A								
13	Perçage Pupitre - P1	A								

N° FOLIO	DESIGNATION	MODIFICATIONS 1	2	3	4	5	6	7	8	9

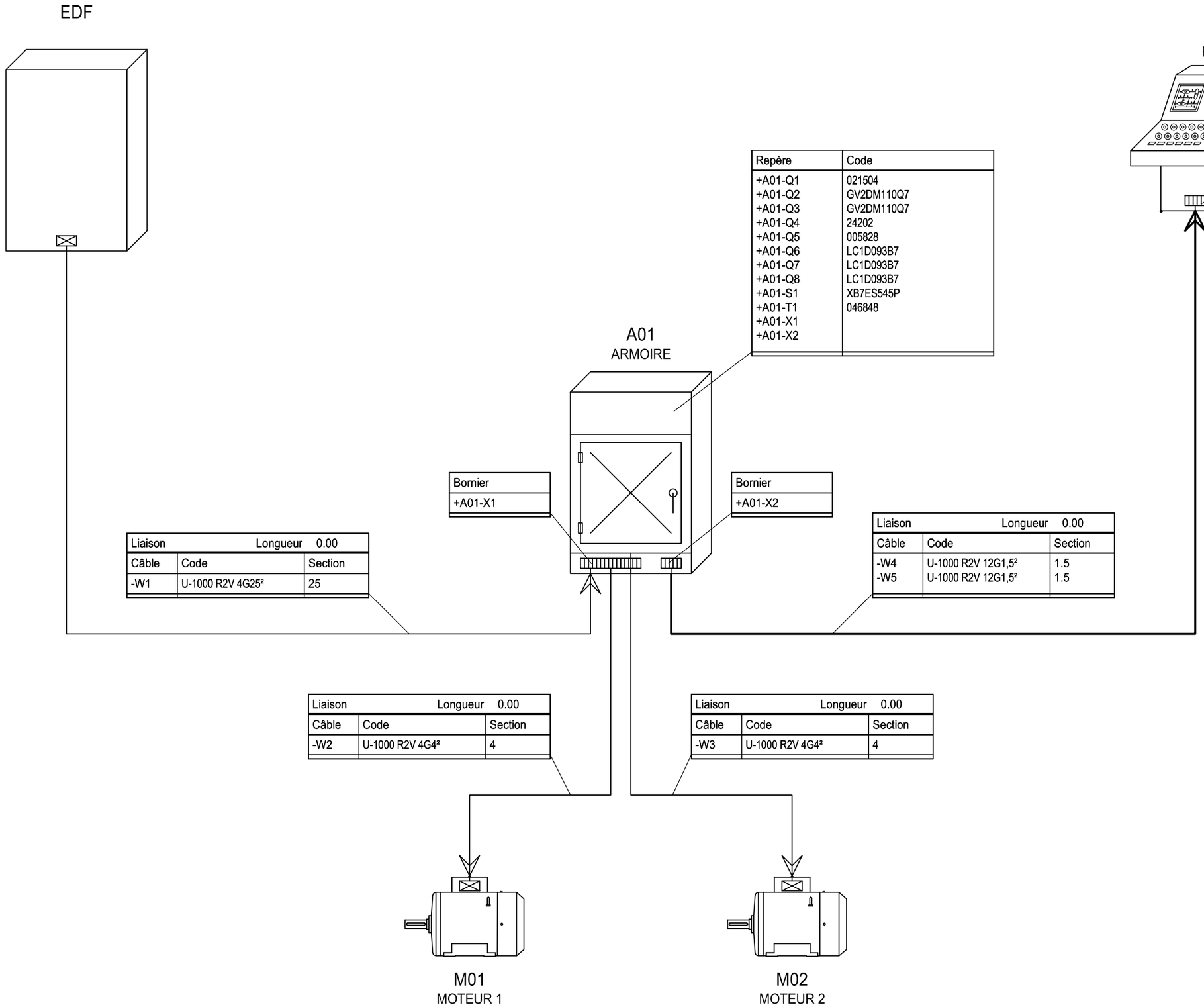

Repère	Code
+A01-Q1	021504
+A01-Q2	GV2DM110Q7
+A01-Q3	GV2DM110Q7
+A01-Q4	24202
+A01-Q5	005828
+A01-Q6	LC1D093B7
+A01-Q7	LC1D093B7
+A01-Q8	LC1D093B7
+A01-S1	XB7ES545P
+A01-T1	046848
+A01-X1	
+A01-X2	

Bornier
+P01-X3

Repère	Code
+P01-MOD1	TSX PSY 1610M
+P01-MOD2	TSX P57 103M
+P01-MOD3	TSX DEY 08D2
+P01-MOD4	TSX DSY 08R5
+P01-P1	XB7EV03BP
+P01-P2	XB7EV03BP
+P01-P3	XB7EV03BP
+P01-S2	XB7EA31P
+P01-S3	XB7EA42P
+P01-S4	XB7EA31P
+P01-S5	XB7EA42P
+P01-S6	XB7EA31P
+P01-X3	
RACK1	TSX RKY 8

Bornier
+A01-X1

Bornier
+A01-X2

Liaison Longueur 0.00

Câble	Code	Section
-W1	U-1000 R2V 4G25²	25

Liaison Longueur 0.00

Câble	Code	Section
-W4	U-1000 R2V 12G1,5²	1.5
-W5	U-1000 R2V 12G1,5²	1.5

Liaison Longueur 0.00

Câble	Code	Section
-W2	U-1000 R2V 4G4²	4

Liaison Longueur 0.00

Câble	Code	Section
-W3	U-1000 R2V 4G4²	4

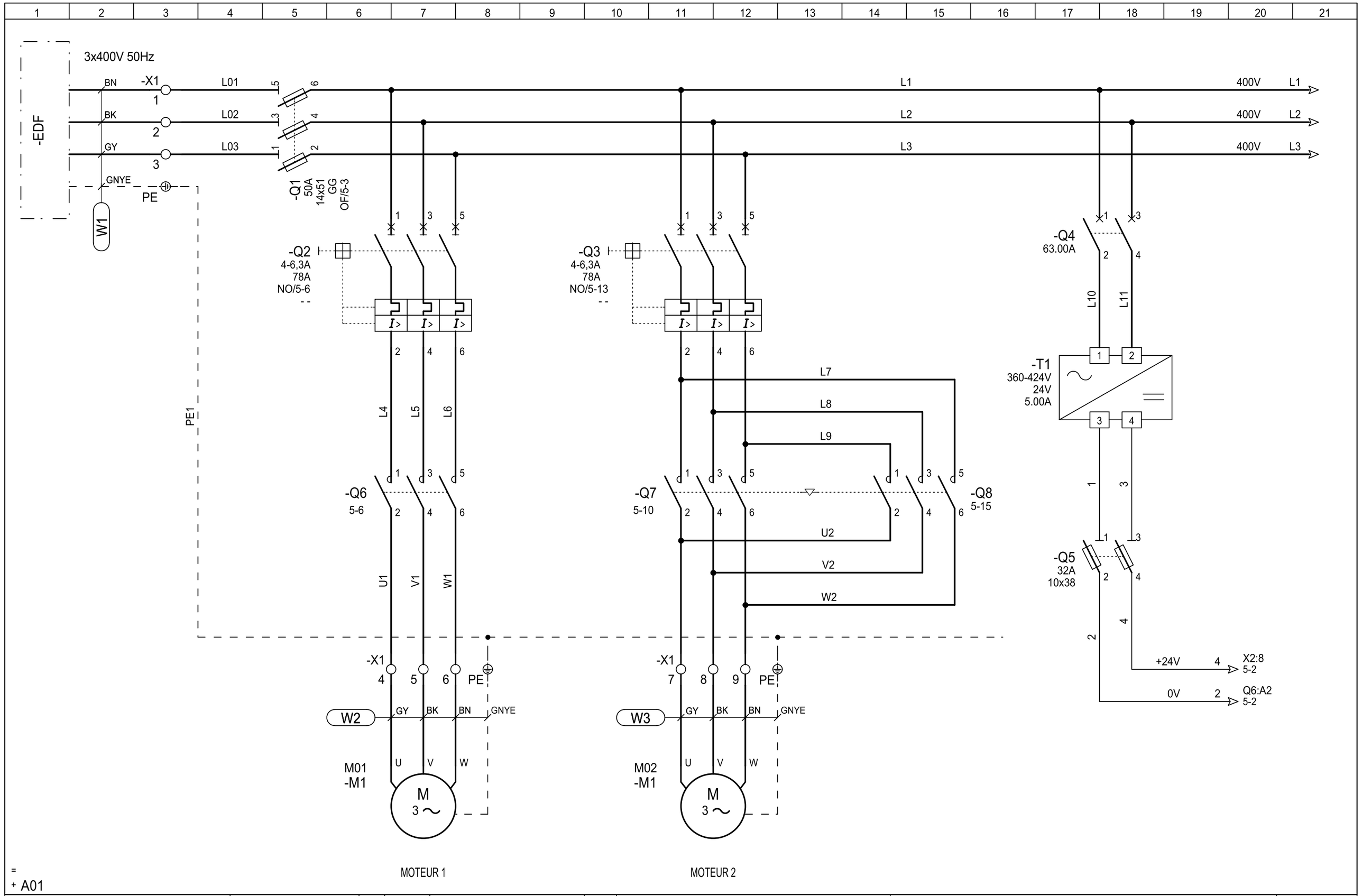

=
+ A01

IGE + XAO 16 bd Deodat de Severac 31770 COLOMIERS	DESSINE : B.S. VERIFIE : T.B. DATE DE CREATION : 29-09-2014	A	30/03/2005	EDITION ORIGINALE	B.S.	FORMATION Document n° : **SEE Electrical Expert**	DOSSIER EXEMPLE Puissance	FOLIO 4 ◄ 3 5 ► Logiciel SEE v. 4.40
		INDICE	DATE	MODIFICATION	DES.			

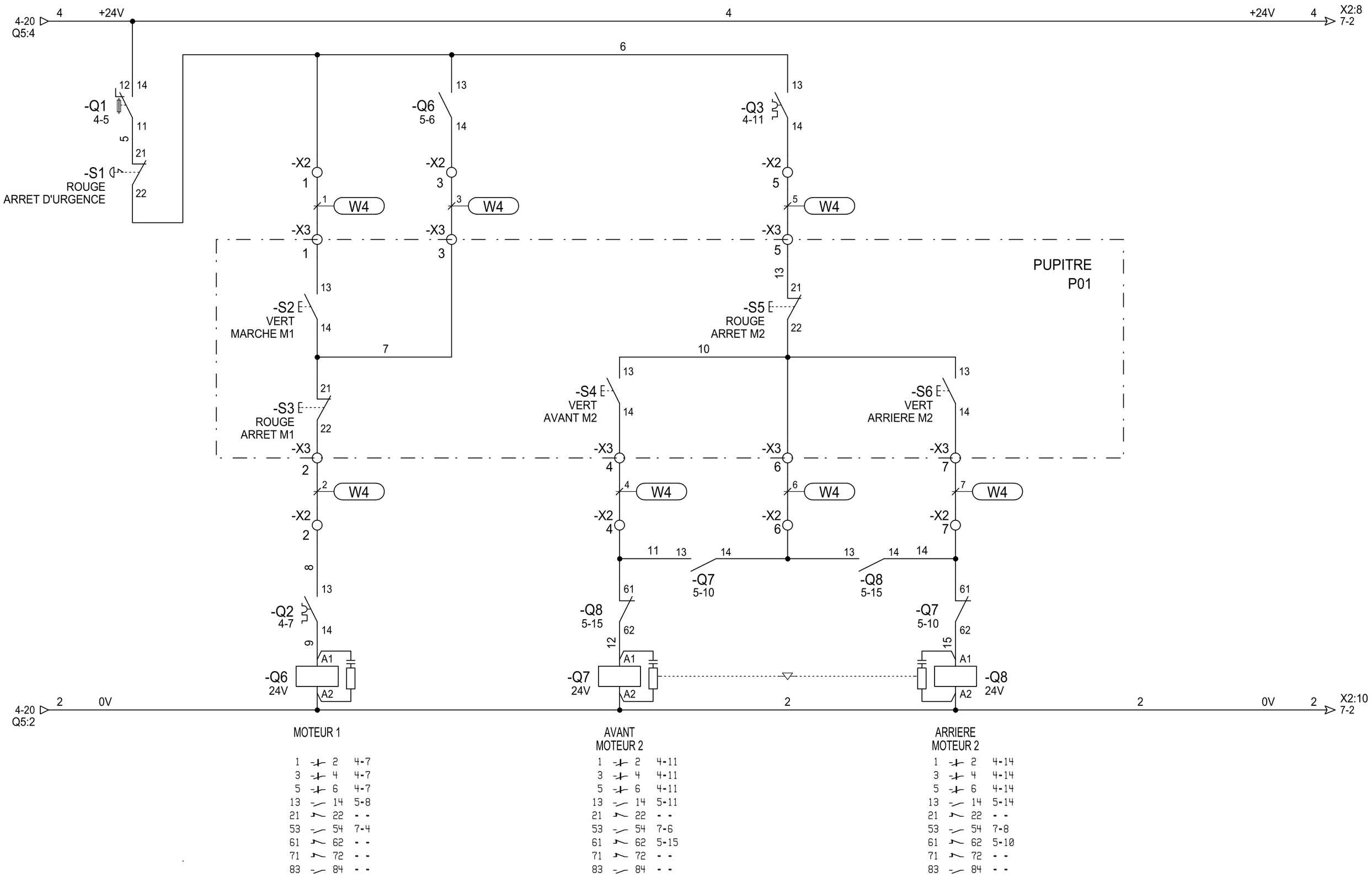

1	2	4-7
3	4	4-7
5	6	4-7
13	14	5-8
21	22	- -
53	54	7-4
61	62	- -
71	72	- -
83	84	- -

1	2	4-11
3	4	4-11
5	6	4-11
13	14	5-11
21	22	- -
53	54	7-6
61	62	5-15
71	72	- -
83	84	- -

1	2	4-14
3	4	4-14
5	6	4-14
13	14	5-14
21	22	- -
53	54	7-8
61	62	5-10
71	72	- -
83	84	- -

=
+ A01

IGE + XAO 16 bd Deodat de Severac 31770 COLOMIERS	DESSINE : B.S. VERIFIE : T.B. DATE DE CREATION : 29-09-2014	A	30/03/2005	EDITION ORIGINALE	B.S.	FORMATION Document n° : **SEE Electrical Expert**	DOSSIER EXEMPLE Commande
		INDICE	DATE	MODIFICATION	DES.		

FOLIO 5
◄ 4 6 ►
Logiciel SEE v. 4.40

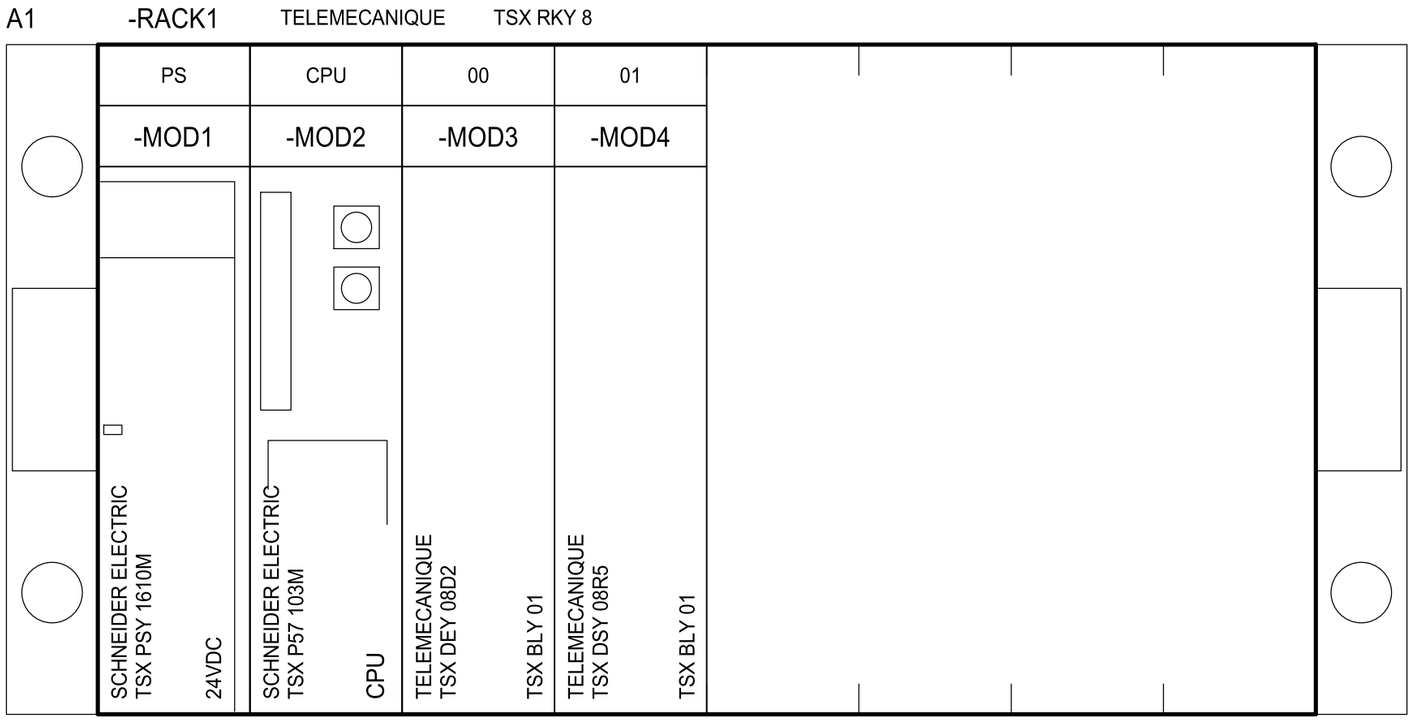

=
+ P01

IGE + XAO 16 bd Deodat de Severac 31770 COLOMIERS	DESSINE : B.S. VERIFIE : T.B. DATE DE CREATION : 29-09-2014	A	30/03/2005	EDITION ORIGINALE	B.S.	FORMATION Document n° : **SEE Electrical Expert**	DOSSIER EXEMPLE Configuration automate
		INDICE	DATE	MODIFICATION	DES.		

FOLIO 6
◄ 5 7 ►
Logiciel SEE v. 4.40

I00.0	I00.1	I00.2	I00.3	I00.4	I00.5	I00.6	I00.7
MARCHE	MARCHE AVANT	MARCHE ARRIERE	LIBRE	LIBRE	LIBRE	LIBRE	LIBRE
M1	M2	M2					

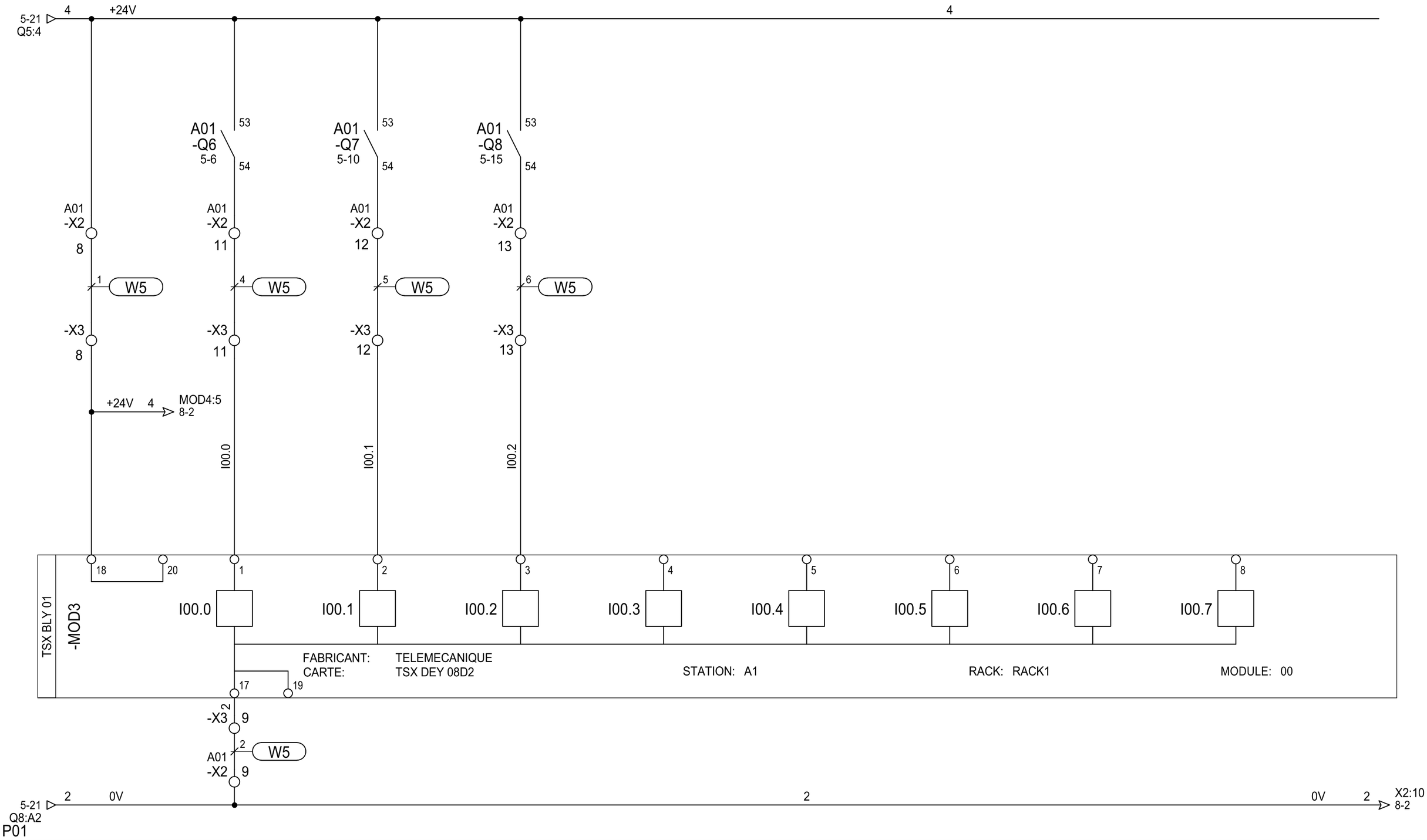

IGE + XAO 16 bd Deodat de Severac 31770 COLOMIERS	DESSINE : B.S. VERIFIE : T.B. DATE DE CREATION : 29-09-2014	A	30/03/2005	EDITION ORIGINALE	B.S.	FORMATION Document n° : **SEE Electrical Expert**	DOSSIER EXEMPLE Carte entrée
		INDICE	DATE	MODIFICATION	DES.		

FOLIO 7
◄ 6 8 ►
Logiciel SEE v. 4.40

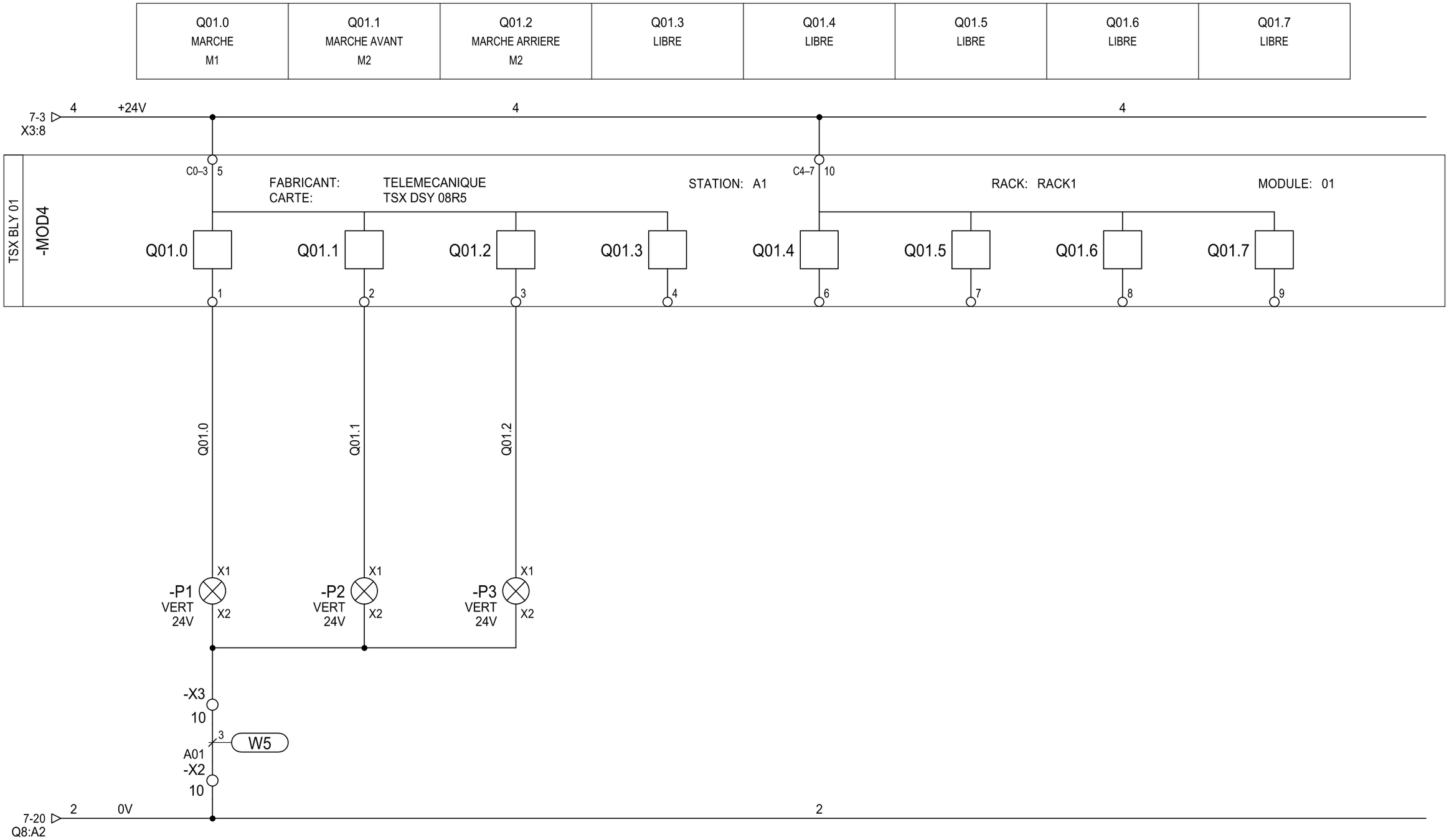

= + P01

IGE + XAO 16 bd Deodat de Severac 31770 COLOMIERS	DESSINE : B.S. VERIFIE : T.B. DATE DE CREATION : 29-09-2014	A	30/03/2005	EDITION ORIGINALE	B.S.	FORMATION Document n° : **SEE Electrical Expert**	DOSSIER EXEMPLE Carte sortie	FOLIO 8 ◄ 7 9 ► Logiciel SEE v. 4.40
		INDICE	DATE	MODIFICATION	DES.			

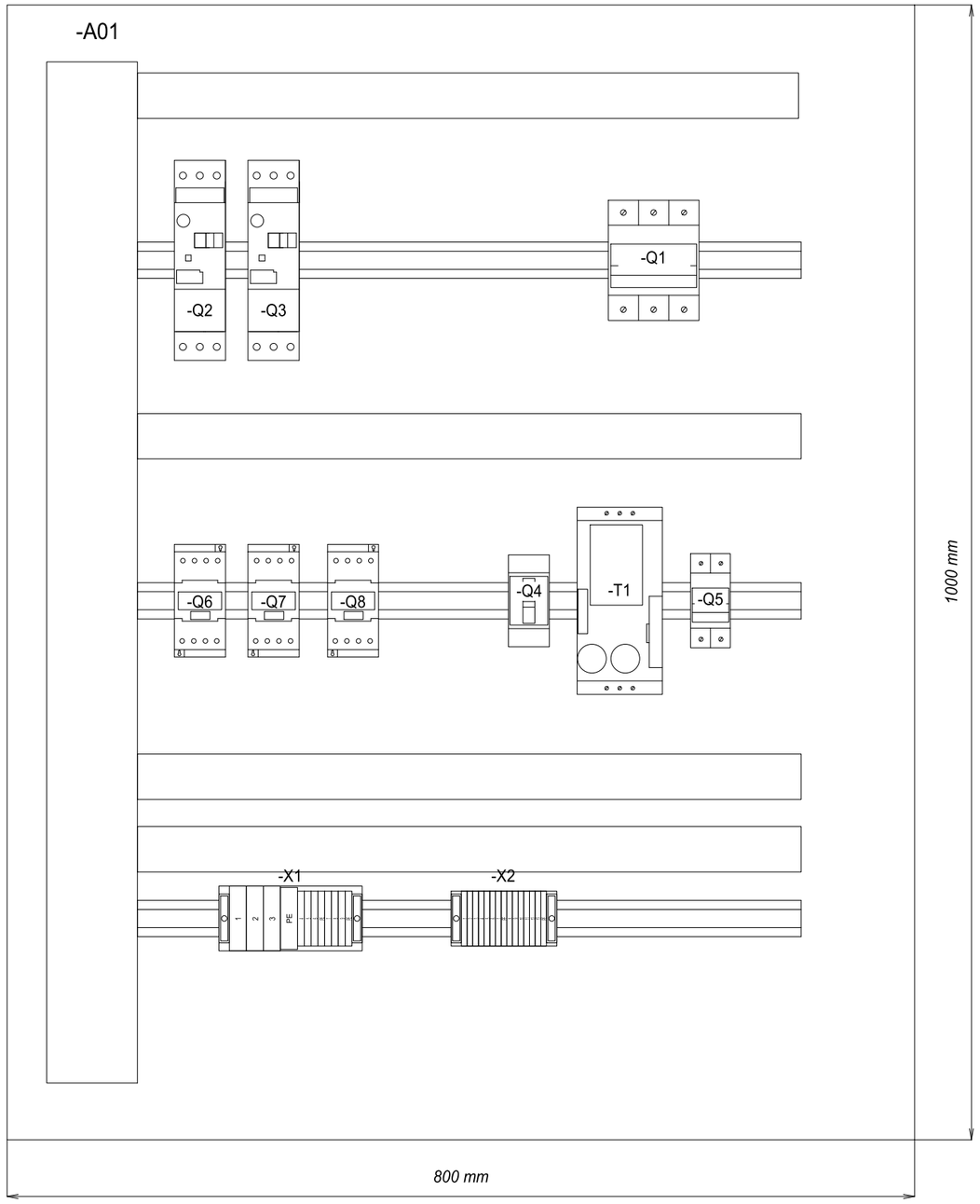

= + A01

IGE + XAO 16 bd Deodat de Severac 31770 COLOMIERS	DESSINE : B.S. VERIFIE : T.B. DATE DE CREATION : 29-09-2014					FORMATION	DOSSIER EXEMPLE Implantation Armoire - A1	FOLIO 9 ◄ 8 10 ►
		A	30/03/2005	EDITION ORIGINALE	B.S.	Document n° : **SEE Electrical Expert**		Logiciel SEE v. 4.40
		INDICE	DATE	MODIFICATION	DES.			

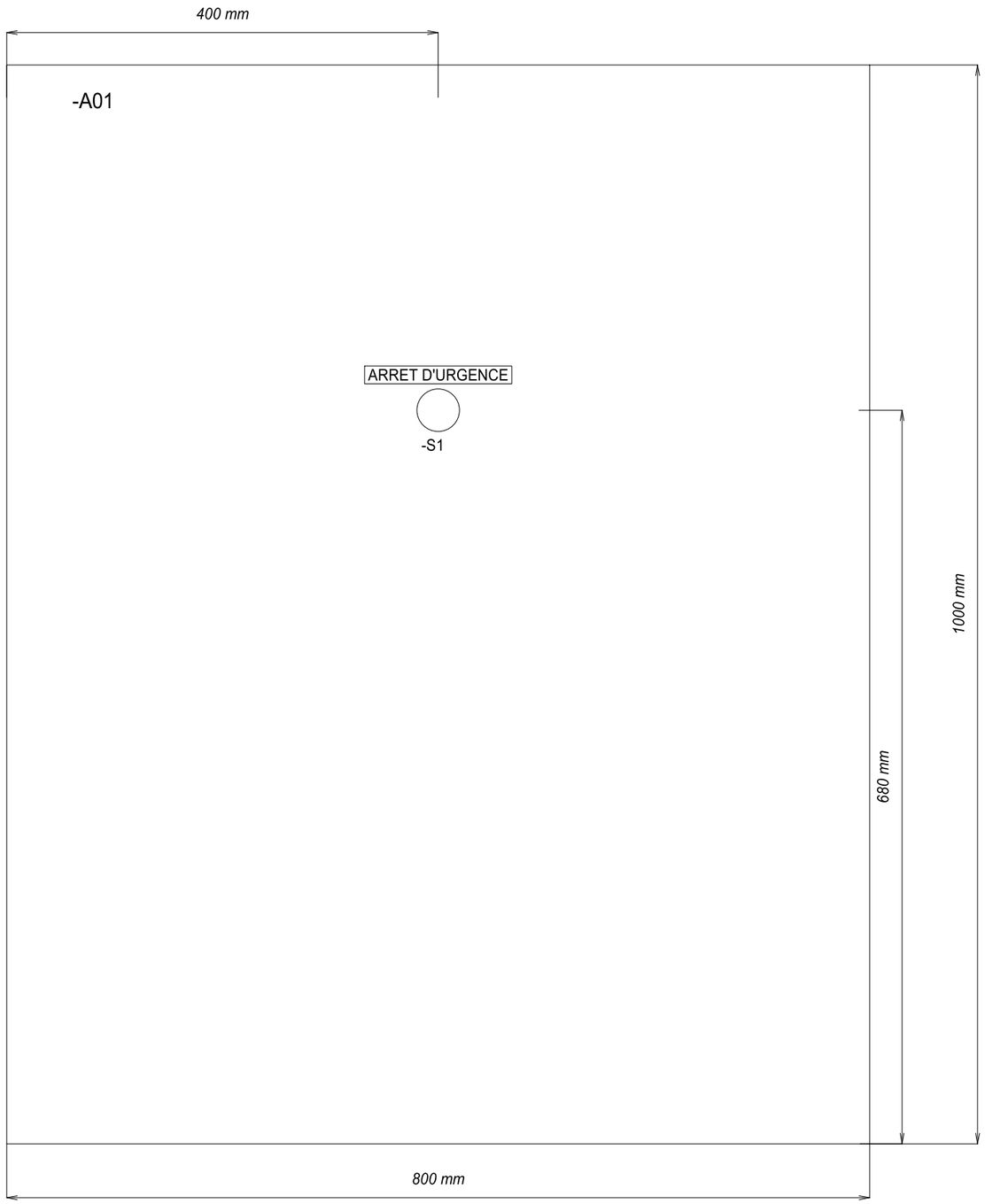

=
+ A01

IGE + XAO 16 bd Deodat de Severac 31770 COLOMIERS	DESSINE : B.S. VERIFIE : T.B. DATE DE CREATION : 29-09-2014					FORMATION Document n° : **SEE Electrical Expert**	DOSSIER EXEMPLE Implantation Armoire - A1
		A	30/03/2005	EDITION ORIGINALE	B.S.		
		INDICE	DATE	MODIFICATION	DES.		

FOLIO 10
◄ 9 11 ►
Logiciel SEE v. 4.40

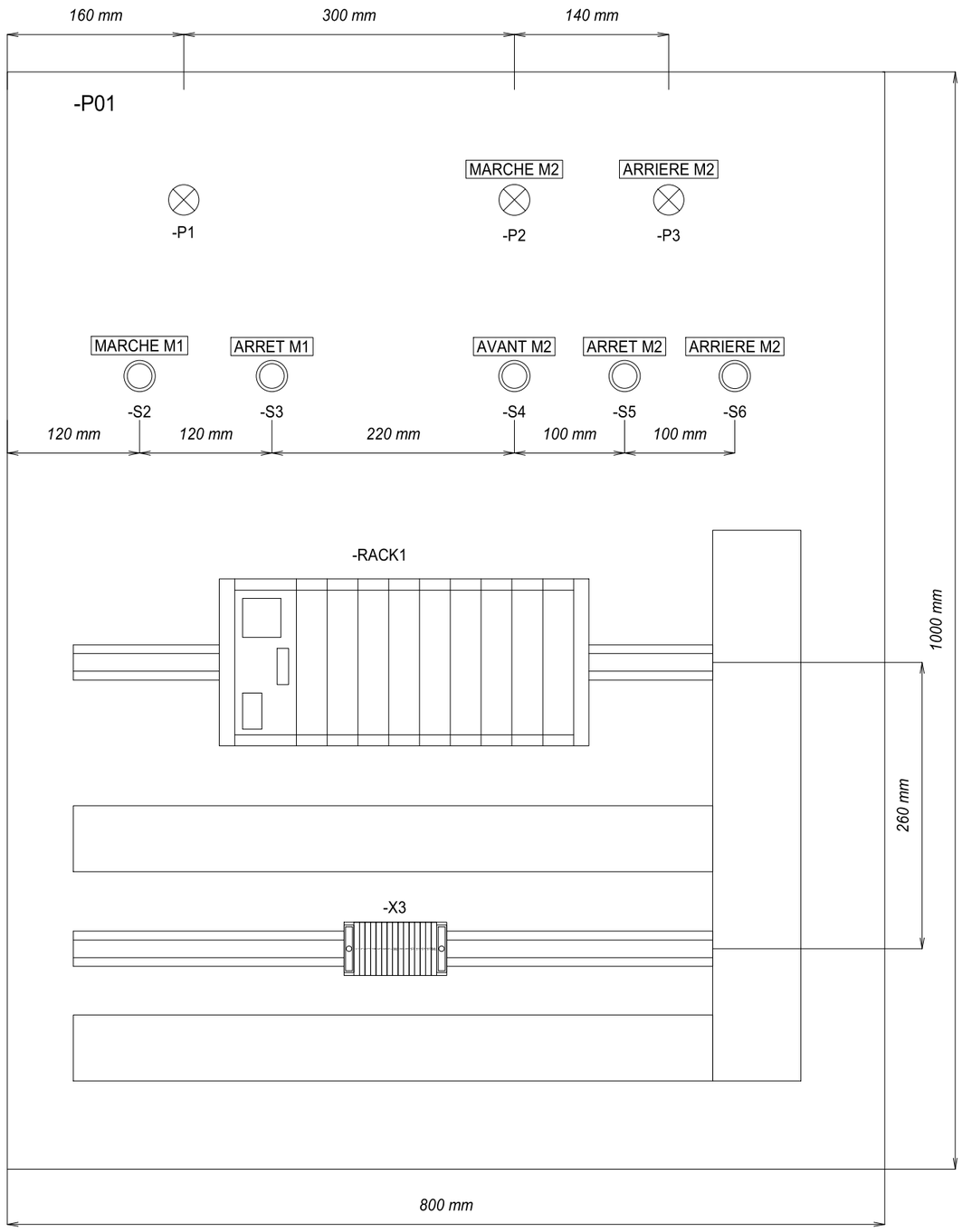

=
+ P01

IGE + XAO 16 bd Deodat de Severac 31770 COLOMIERS	DESSINE : B.S. VERIFIE : T.B. DATE DE CREATION : 29-09-2014	A	30/03/2005	EDITION ORIGINALE	B.S.	FORMATION Document n° : **SEE Electrical Expert**	DOSSIER EXEMPLE Implantation Pupitre - P1
		INDICE	DATE	MODIFICATION	DES.		

FOLIO 11
◄ 10 12 ►
Logiciel SEE v. 4.40

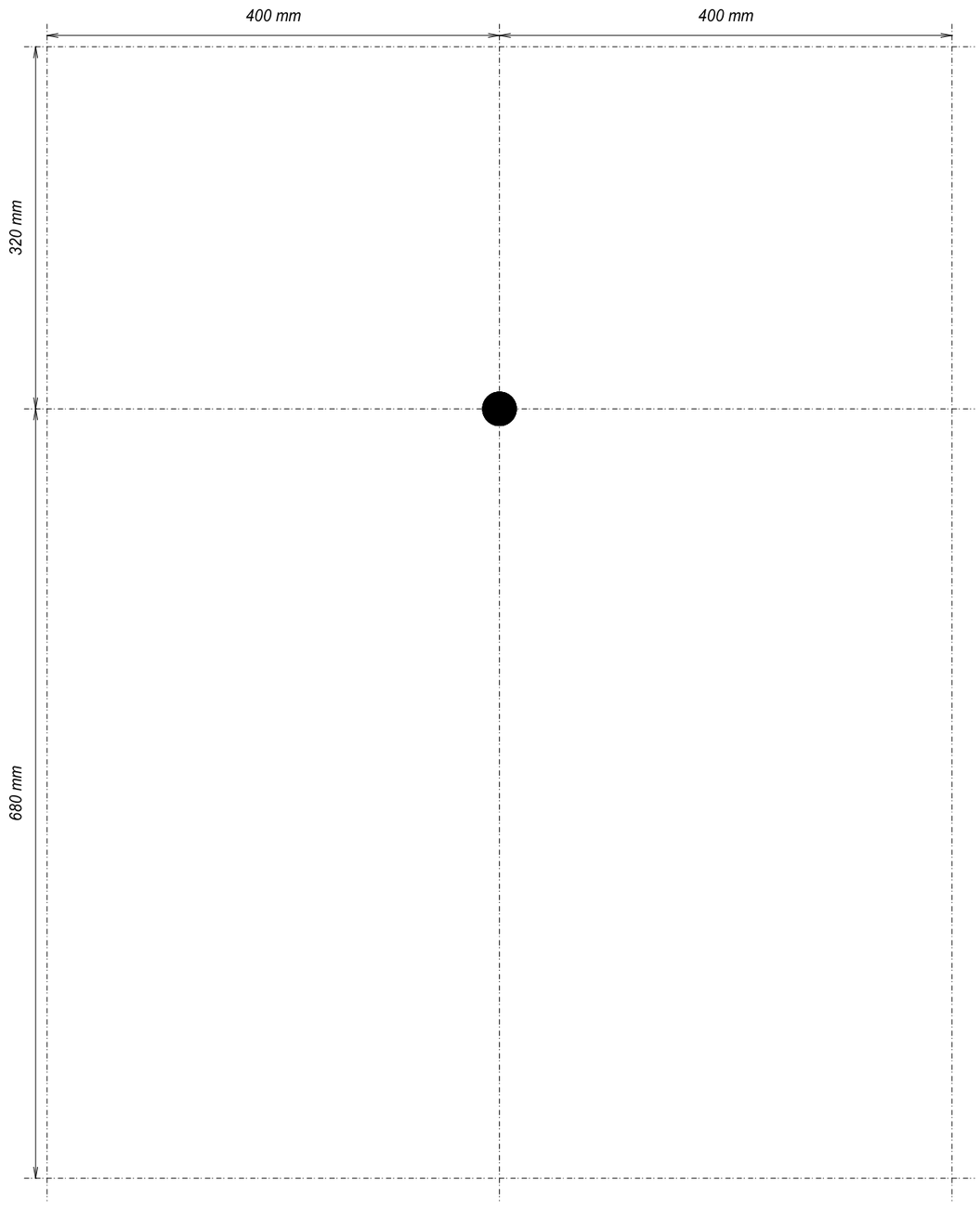

=
+ A01

IGE + XAO 16 bd Deodat de Severac 31770 COLOMIERS	DESSINE : B.S. VERIFIE : T.B. DATE DE CREATION : 29-09-2014					FORMATION	DOSSIER EXEMPLE Perçage Armoire - A1	FOLIO 12 ◄ 11 13 ►
		A	30/03/2005	EDITION ORIGINALE	B.S.	Document n° : **SEE Electrical Expert**		Logiciel SEE v. 4.40
		INDICE	DATE	MODIFICATION	DES.			

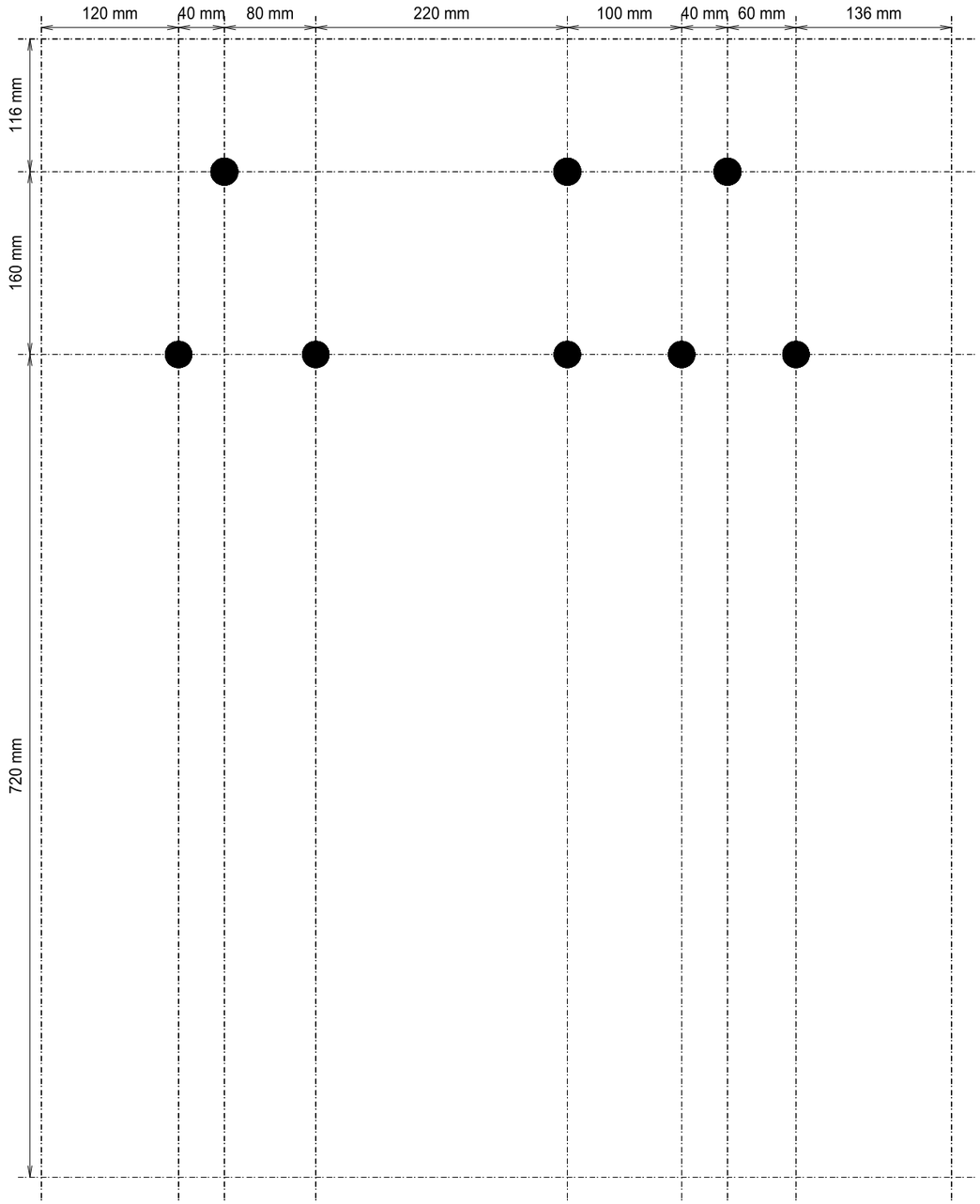

=
+ P01

IGE + XAO 16 bd Deodat de Severac 31770 COLOMIERS	DESSINE : B.S. VERIFIE : T.B. DATE DE CREATION : 29-09-2014	A	30/03/2005	EDITION ORIGINALE	B.S.	FORMATION Document n° : **SEE Electrical Expert**	DOSSIER EXEMPLE Perçage Pupitre - P1
		INDICE	DATE	MODIFICATION	DES.		

FOLIO 13
◄ 12 ►
Logiciel SEE v. 4.40

A	EDITION ORIGINALE	30/03/2005	B.S.	T.B.	
INDICE	**MODIFICATION**	**DATE**	**DESSINE**	**VERIFIE**	**APPROUVE**

IGE + XAO

16 bd Deodat de Severac
31770 COLOMIERS

Tel: (33) (0)5 62 74 36 36 www.ige-xao.com

DESSINE: B.S.

VERIFIE: T.B.

DATE DE CREATION: 29-09-2014

AFFAIRE N°:

FORMATION

DOSSIER EXEMPLE

Borniers

Page de garde

DOCUMENT N° : 1 / 6

CE DOCUMENT EST NOTRE PROPRIETE. IL EST REMIS A TITRE CONFIDENTIEL.
IL NE DOIT PAS ETRE REPRODUIT OU COMMUNIQUE A DES TIERS SANS NOTRE AUTORISATION ECRITE
Document réalisé avec SEE, logiciel du groupe IGE+XAO tel. (33) (0)5 62 74 36 36

N° FOLIO	DESIGNATION	MODIFICATIONS 1	2	3	4	5	6	7	8	9
1	Page de garde	A								
2	Liste des folios	A								
3	Bornier : +A01-X1 1/1	A								
4	Bornier : +A01-X2 1/1	A								
5	Bornier : +P01-X3 1/1	A								
6	Bornier : +P01-X4 1/1	A								

N° FOLIO	DESIGNATION	MODIFICATIONS 1	2	3	4	5	6	7	8	9

IGE + XAO 16 bd Deodat de Severac 31770 COLOMIERS	DESSINE : B.S. VERIFIE : T.B. DATE DE CREATION : 29-09-2014	A	30/03/2005	EDITION ORIGINALE	B.S.	FORMATION Document n° :	DOSSIER EXEMPLE Liste des folios
		INDICE	DATE	MODIFICATION	DES.		

FOLIO 2
◄ 1 3 ►
Logiciel SEE v. 4.40

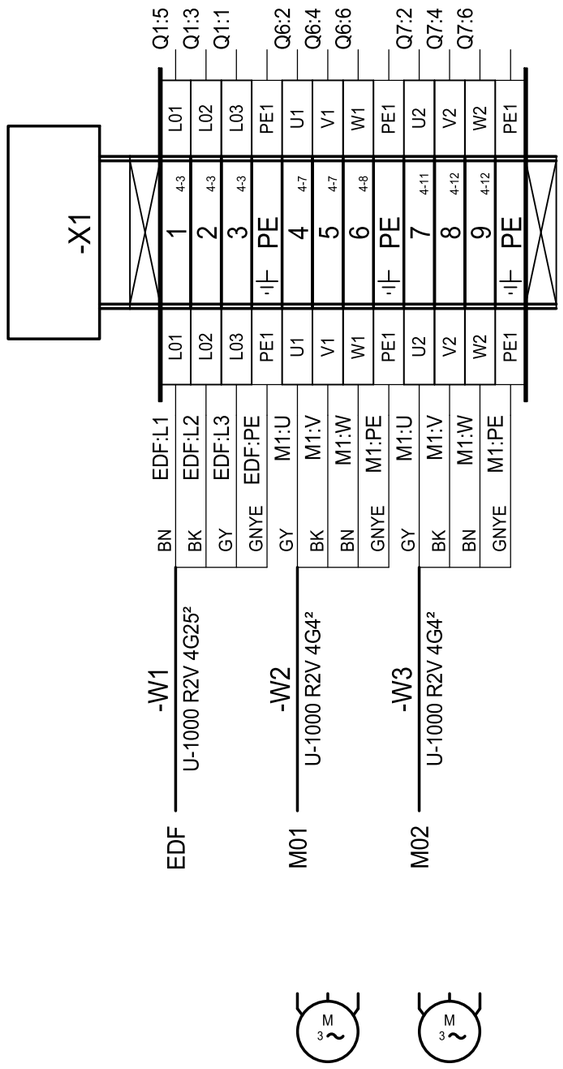

+ A01

IGE + XAO 16 bd Deodat de Severac 31770 COLOMIERS	DESSINE : B.S. VERIFIE : T.B. DATE DE CREATION : 29-09-2014	A	30/03/2005	EDITION ORIGINALE	B.S.	FORMATION Document n° :	DOSSIER EXEMPLE Bornier : +A01-X1 1/1	FOLIO 3 ◄ 2 4 ► Logiciel SEE v. 4.40
		INDICE	DATE	MODIFICATION	DES.			

=
+ A01

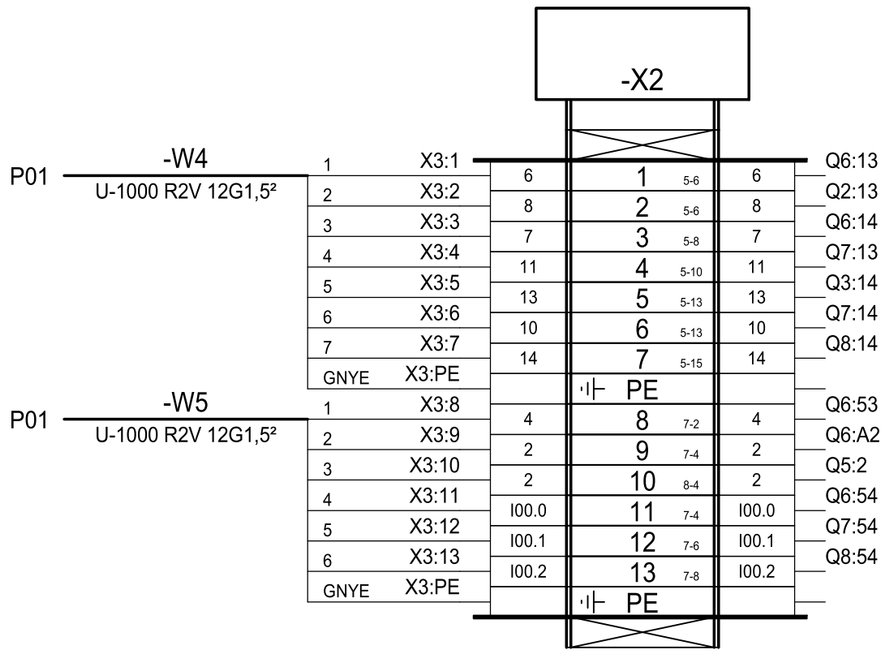

IGE + XAO
16 bd Deodat de Severac
31770 COLOMIERS

DESSINE : B.S.
VERIFIE : T.B.
DATE DE CREATION : 29-09-2014

INDICE	DATE	MODIFICATION	DES.
A	30/03/2005	EDITION ORIGINALE	B.S.

FORMATION

Document n° :

DOSSIER EXEMPLE
Bornier : +A01-X2
1/1

FOLIO 4
◄ 3 5 ►

Logiciel SEE v. 4.40

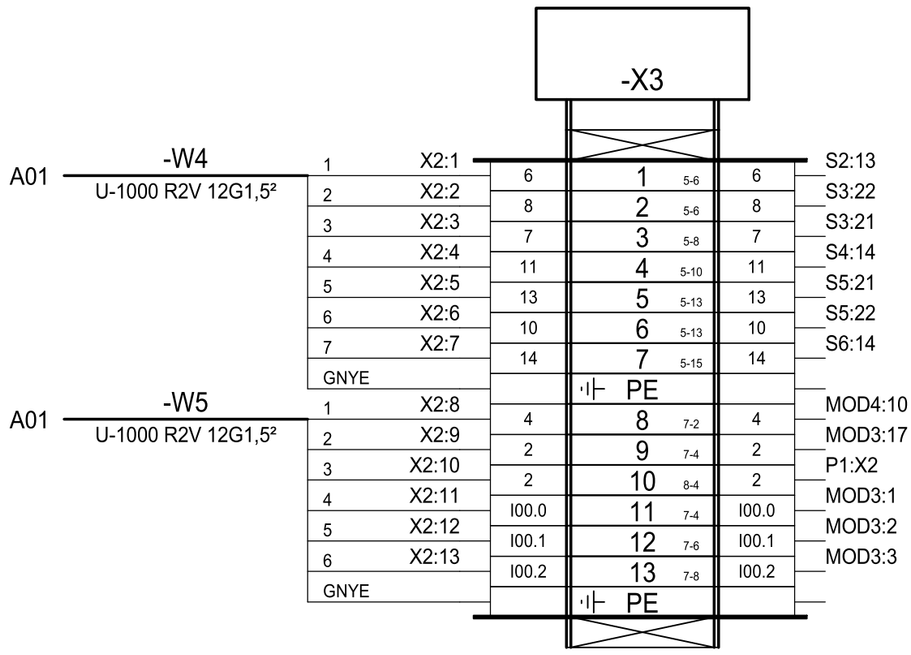

= + P01

IGE + XAO
16 bd Deodat de Severac
31770 COLOMIERS

DESSINE : B.S.
VERIFIE : T.B.
DATE DE CREATION : 29-09-2014

INDICE	DATE	MODIFICATION	DES.
A	30/03/2005	EDITION ORIGINALE	B.S.

FORMATION

DOSSIER EXEMPLE
Bornier : +P01-X3
1/1

Document n° :

FOLIO 5
◄ 4 6 ►

Logiciel SEE v. 4.40

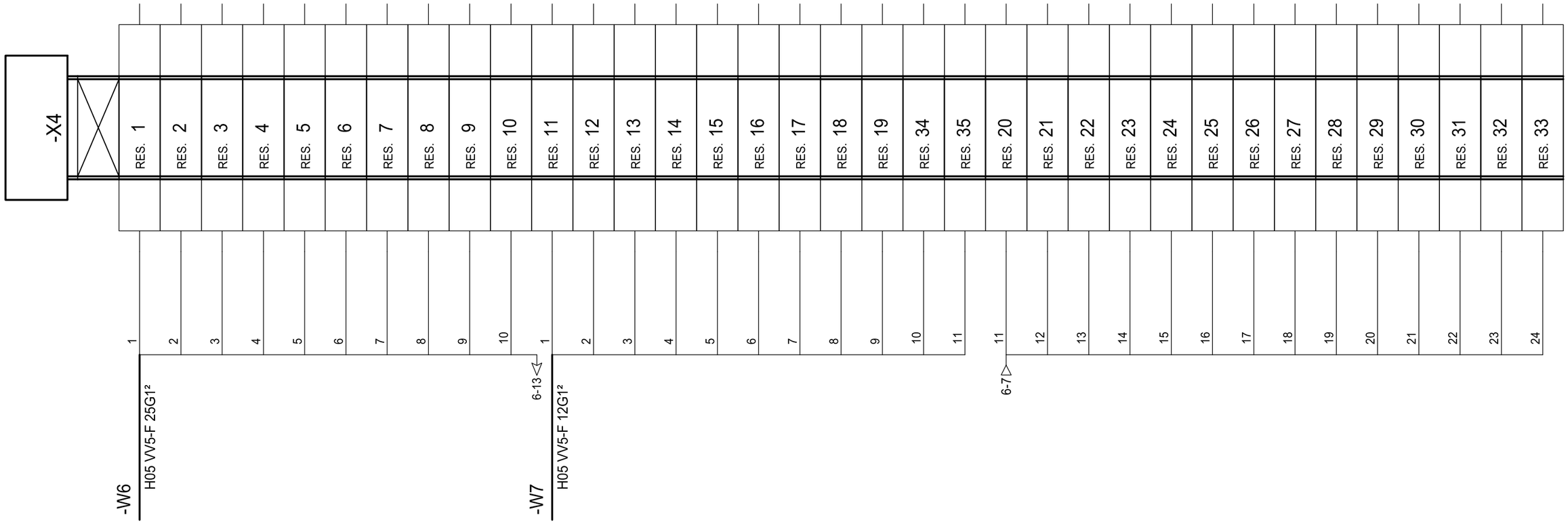

=
+ P01

IGE + XAO 16 bd Deodat de Severac 31770 COLOMIERS	DESSINE : B.S. VERIFIE : T.B. DATE DE CREATION : 29-09-2014	A	30/03/2005	EDITION ORIGINALE	B.S.	FORMATION Document n° :	DOSSIER EXEMPLE Bornier : +P01-X4 1/1
		INDICE	DATE	MODIFICATION	DES.		

FOLIO 6
◄ 5 ►
Logiciel SEE v. 4.40

A	EDITION ORIGINALE	30/03/2005	B.S.	T.B.	
INDICE	**MODIFICATION**	**DATE**	**DESSINE**	**VERIFIE**	**APPROUVE**

IGE + XAO

16 bd Deodat de Severac
31770 COLOMIERS

Tel: (33) (0)5 62 74 36 36 www.ige-xao.com

DESSINE: B.S.

VERIFIE: T.B.

DATE DE CREATION: 29-09-2014

AFFAIRE N°:

FORMATION

DOSSIER EXEMPLE

Nomenclature de commande

Page de garde

DOCUMENT N° :

CE DOCUMENT EST NOTRE PROPRIETE. IL EST REMIS A TITRE CONFIDENTIEL.
IL NE DOIT PAS ETRE REPRODUIT OU COMMUNIQUE A DES TIERS SANS NOTRE AUTORISATION ECRITE
Document réalisé avec SEE, logiciel du groupe IGE+XAO tel. (33) (0)5 62 74 36 36

N° FOLIO	DESIGNATION	MODIFICATIONS 1	2	3	4	5	6	7	8	9
1	Page de garde	A								
2	Liste des folios	A								
3	Liste du matériel	A								

N° FOLIO	DESIGNATION	MODIFICATIONS 1	2	3	4	5	6	7	8	9

IGE + XAO 16 bd Deodat de Severac 31770 COLOMIERS	DESSINE : B.S. VERIFIE : T.B. DATE DE CREATION : 29-09-2014	A	30/03/2005	EDITION ORIGINALE	B.S.	FORMATION Document n° :	DOSSIER EXEMPLE Liste des folios
		INDICE	DATE	MODIFICATION	DES.		

FOLIO 2
◄ 1 3 ►
Logiciel SEE v. 4.40

REFERENCE	FABRICANT	DESIGNATION	QTE
005828	LEGRAND	COUPE-CIRCUIT SECTIONNABLE LEXIC 2P, CAR	1
013310	LEGRAND	CARTOUCHE INDUSTRIELLE HPC CYLINDRIQUE g	2
014540	LEGRAND	CARTOUCHE INDUSTRIELLE HPC CYLINDRIQUE g	3
021504	LEGRAND	COUPE-CIRCUIT SECTIONNABLE SP 51 3P, CAR	1
021692	LEGRAND	MICRORUPTEUR 1INV POUR COUPE-CIRCUIT SEC	1
034482	LEGRAND	RAIL EN 50035 POUR CHASSIS ALTIS POUR AR	5
035213	LEGRAND	COFFRET INOX ATLANTIC, IP66/IK10, 1000x8	2
039000	LEGRAND	BLOC JONCTION V.O.-UL 94 VIKING 3, CONNE	30
039061	LEGRAND	BLOC JONCTION STANDARD VIKING 3, 1 JONCT	8
039068	LEGRAND	BLOC JONCTION STANDARD VIKING 3, 1 JONCT	3
039378	LEGRAND	BLOC JONCTION VIKING 3, BOITIER ISOLANT,	1
046848	LEGRAND	ALIMENTATION STABILISEE MONOPHASEE, PRIM	1
24202	SCHNEIDER ELECTRIC	PROTECTION SURINTENSITES + FORTS COURANT	1
GV2DM110Q7	SCHNEIDER ELECTRIC	DEPART MOTEUR TYPE 1 4A 380V	2
LA1KN22	SCHNEIDER ELECTRIC	ADDITIF 2F+2O VIS	3
LC1D093B7	SCHNEIDER ELECTRIC	CONTACTEUR DE PUISSANCE 9A 1F+1O 24V RES	3
TSX DEY 08D2	SCHNEIDER ELECTRIC	MODULE D'ENTREES TOR 8E 24VDC	1
TSX DSY 08R5	SCHNEIDER ELECTRIC	MODULE DE SORTIES TOR 8S RELAIS 24VDC 24	1
TSX P57 103M	SCHNEIDER ELECTRIC	MODULE DE PROCESSEUR POUR TSX 57-10	1
TSX PSY 1610M	SCHNEIDER ELECTRIC	MODULES D'ALIMENTATION DE RACK 30W - DC	1
TSX RKY 8	SCHNEIDER ELECTRIC	RACK 8 POSITIONS - STANDARD	1
XB7EA31P	SCHNEIDER ELECTRIC	BOUTON POUSSOIR VERT F	3
XB7EA42P	SCHNEIDER ELECTRIC	BOUTON POUSSOIR ROUGE O	2
XB7ES545P	SCHNEIDER ELECTRIC	ARRET D'URGENCE 1O+1F ROUGE	1
XB7EV03BP	SCHNEIDER ELECTRIC	VOYANT VERT DEL 24V	3
51610083	SOCOMEC	COFFRET METALIQUE CADRYS ST 1000x800x300	1
57124040	SOCOMEC	GOULOTTE LONG. 2m '6-4' L.40 H.40	4
57126040	SOCOMEC	GOULOTTE LONG. 2m '6-4' L.60 H.40	2
57128040	SOCOMEC	GOULOTTE LONG. 2m '6-4' L.80 H.40	2

REFERENCE	FABRICANT	DESIGNATION	QTE

INDICE	MODIFICATION	DATE	DESSINE	VERIFIE	APPROUVE
A	EDITION ORIGINALE	30/03/2005	B.S.	T.B.	

IGE + XAO

16 bd Deodat de Severac
31770 COLOMIERS

Tel: (33) (0)5 62 74 36 36 www.ige-xao.com

DESSINE: B.S.

VERIFIE: T.B.

DATE DE CREATION: 29-09-2014

AFFAIRE N°:

FORMATION

DOSSIER EXEMPLE

Nomenclature de fabrication

Page de garde

DOCUMENT N° :

CE DOCUMENT EST NOTRE PROPRIETE. IL EST REMIS A TITRE CONFIDENTIEL.
IL NE DOIT PAS ETRE REPRODUIT OU COMMUNIQUE A DES TIERS SANS NOTRE AUTORISATION ECRITE
Document réalisé avec SEE, logiciel du groupe IGE+XAO tel. (33) (0)5 62 74 36 36

N° FOLIO	DESIGNATION	MODIFICATIONS 1	2	3	4	5	6	7	8	9
1	Page de garde	A								
2	Liste des folios	A								
3	Nomenclature matériel	A								
4	Nomenclature matériel	A								

N° FOLIO	DESIGNATION	MODIFICATIONS 1	2	3	4	5	6	7	8	9

IGE + XAO 16 bd Deodat de Severac 31770 COLOMIERS	DESSINE : B.S. VERIFIE : T.B. DATE DE CREATION : 29-09-2014	A	30/03/2005	EDITION ORIGINALE	B.S.	FORMATION Document n° :	DOSSIER EXEMPLE Liste des folios	FOLIO 2 ◄ 1 3 ► Logiciel SEE v. 4.40
		INDICE	DATE	MODIFICATION	DES.			

REPERE	FOLIO	DESIGNATION	REFERENCE	FABRICANT	QTE
A01	9	COFFRET INOX ATLANTIC, IP66/IK10, 1000x800x300	035213	LEGRAND	2
G1	9	GOULOTTE LONG. 2m '6-4' L.80 H.40	57128040	SOCOMEC	2
G1	11	GOULOTTE LONG. 2m '6-4' L.80 H.40	57128040	SOCOMEC	
G2	9	GOULOTTE LONG. 2m '6-4' L.40 H.40	57124040	SOCOMEC	1
G2	11	GOULOTTE LONG. 2m '6-4' L.60 H.40	57126040	SOCOMEC	1
G3	9	GOULOTTE LONG. 2m '6-4' L.40 H.40	57124040	SOCOMEC	1
G3	11	GOULOTTE LONG. 2m '6-4' L.60 H.40	57126040	SOCOMEC	1
G4	9	GOULOTTE LONG. 2m '6-4' L.40 H.40	57124040	SOCOMEC	1
G5	9	GOULOTTE LONG. 2m '6-4' L.40 H.40	57124040	SOCOMEC	1
MOD1	6	MODULES D'ALIMENTATION DE RACK 30W - DC NON ISOLEE	TSX PSY 1610M	SCHNEIDER ELECTRIC	1
MOD2	6	MODULE DE PROCESSEUR POUR TSX 57-10	TSX P57 103M	SCHNEIDER ELECTRIC	1
MOD3	6	MODULE D'ENTREES TOR 8E 24VDC	TSX DEY 08D2	SCHNEIDER ELECTRIC	1
MOD4	6	MODULE DE SORTIES TOR 8S RELAIS 24VDC 24..240VAC 3A	TSX DSY 08R5	SCHNEIDER ELECTRIC	1
P01	11	COFFRET METALIQUE CADRYS ST 1000x800x300	51610083	SOCOMEC	1
P1	8	VOYANT VERT DEL 24V	XB7EV03BP	SCHNEIDER ELECTRIC	1
P2	8	VOYANT VERT DEL 24V	XB7EV03BP	SCHNEIDER ELECTRIC	1
P3	8	VOYANT VERT DEL 24V	XB7EV03BP	SCHNEIDER ELECTRIC	1
Q1	4	CARTOUCHE INDUSTRIELLE HPC CYLINDRIQUE gG AVEC PERCUTEUR 14x51mm, 40A	014540	LEGRAND	3
Q1	4	COUPE-CIRCUIT SECTIONNABLE SP 51 3P, CARTOUCHE IND. 14x51 BORNE PROT.	021504	LEGRAND	1
Q1	4	MICRORUPTEUR 1INV POUR COUPE-CIRCUIT SECTIONNABLE SP 51 OU 58	021692	LEGRAND	1
Q2	4	DEPART MOTEUR TYPE 1 4A 380V	GV2DM110Q7	SCHNEIDER ELECTRIC	1
Q3	4	DEPART MOTEUR TYPE 1 4A 380V	GV2DM110Q7	SCHNEIDER ELECTRIC	1
Q4	4	PROTECTION SURINTENSITES + FORTS COURANTS D"APPEL EN COURBE C	24202	SCHNEIDER ELECTRIC	1
Q5	4	COUPE-CIRCUIT SECTIONNABLE LEXIC 2P, CARTOUCHE CYLIND. IND. 100kA, 500VAC	005828	LEGRAND	1
Q5	4	CARTOUCHE INDUSTRIELLE HPC CYLINDRIQUE gG SANS VOYANT 10x38mm, 10A	013310	LEGRAND	2
Q6	5	ADDITIF 2F+2O VIS	LA1KN22	SCHNEIDER ELECTRIC	1
Q6	5	CONTACTEUR DE PUISSANCE 9A 1F+1O 24V RESSORT	LC1D093B7	SCHNEIDER ELECTRIC	1
Q7	5	ADDITIF 2F+2O VIS	LA1KN22	SCHNEIDER ELECTRIC	1
Q7	5	CONTACTEUR DE PUISSANCE 9A 1F+1O 24V RESSORT	LC1D093B7	SCHNEIDER ELECTRIC	1
Q8	5	ADDITIF 2F+2O VIS	LA1KN22	SCHNEIDER ELECTRIC	1
Q8	5	CONTACTEUR DE PUISSANCE 9A 1F+1O 24V RESSORT	LC1D093B7	SCHNEIDER ELECTRIC	1
R1	9	RAIL EN 50035 POUR CHASSIS ALTIS POUR ARMOIRE LARGEUR 800mm, LARGEUR RAIL 6	034482	LEGRAND	2
R1	11	RAIL EN 50035 POUR CHASSIS ALTIS POUR ARMOIRE LARGEUR 800mm, LARGEUR RAIL 6	034482	LEGRAND	

REPERE	FOLIO	DESIGNATION	REFERENCE	FABRICANT	QTE
R2	9	RAIL EN 50035 POUR CHASSIS ALTIS POUR ARMOIRE LARGEUR 800mm, LARGEUR RAIL 6	034482	LEGRAND	2
R2	11	RAIL EN 50035 POUR CHASSIS ALTIS POUR ARMOIRE LARGEUR 800mm, LARGEUR RAIL 6	034482	LEGRAND	
R3	9	RAIL EN 50035 POUR CHASSIS ALTIS POUR ARMOIRE LARGEUR 800mm, LARGEUR RAIL 6	034482	LEGRAND	1
RACK1	6	RACK 8 POSITIONS - STANDARD	TSX RKY 8	SCHNEIDER ELECTRIC	1
S1	5	ARRET D'URGENCE 1O+1F ROUGE	XB7ES545P	SCHNEIDER ELECTRIC	1
S2	5	BOUTON POUSSOIR VERT F	XB7EA31P	SCHNEIDER ELECTRIC	1
S3	5	BOUTON POUSSOIR ROUGE O	XB7EA42P	SCHNEIDER ELECTRIC	1
S4	5	BOUTON POUSSOIR VERT F	XB7EA31P	SCHNEIDER ELECTRIC	1
S5	5	BOUTON POUSSOIR ROUGE O	XB7EA42P	SCHNEIDER ELECTRIC	1
S6	5	BOUTON POUSSOIR VERT F	XB7EA31P	SCHNEIDER ELECTRIC	1
T1	4	ALIMENTATION STABILISEE MONOPHASEE, PRIMAIRE 400V, 24VDC, 120W, 5A	046848	LEGRAND	1
X1	3	BLOC JONCTION STANDARD VIKING 3, 1 JONCTION SIMPLE, PAS 6	039061	LEGRAND	8
X1	3	BLOC JONCTION STANDARD VIKING 3, 1 JONCTION SIMPLE, PAS 15	039068	LEGRAND	3
X1	3	BLOC JONCTION VIKING 3, BOITIER ISOLANT, PIED METAL, PAS 15	039378	LEGRAND	1
X2	4	BLOC JONCTION V.O.-UL 94 VIKING 3, CONNEXION A VIS ETRIER, PAS 5	039000	LEGRAND	15
X3	5	BLOC JONCTION V.O.-UL 94 VIKING 3, CONNEXION A VIS ETRIER, PAS 5	039000	LEGRAND	15

A	EDITION ORIGINALE	30/03/2005	M.P.	B.S.	T.B
INDICE	**MODIFICATION**	**DATE**	**DESSINE**	**VERIFIE**	**APPROUVE**

IGE + XAO

16 bd Deodat de Severac
31770 COLOMIERS

Tel: (33) (0)5 62 74 36 36 www.ige-xao.com

DESSINE: B.S.

VERIFIE: T.B.

DATE DE CREATION: 29-09-2014

AFFAIRE N°:

FORMATION

DOSSIER EXEMPLE

Carnet des câbles

Page de garde

DOCUMENT N° : 1 / 3

CE DOCUMENT EST NOTRE PROPRIETE. IL EST REMIS A TITRE CONFIDENTIEL.
IL NE DOIT PAS ETRE REPRODUIT OU COMMUNIQUE A DES TIERS SANS NOTRE AUTORISATION ECRITE
Document réalisé avec SEE, logiciel du groupe IGE+XAO tel. (33) (0)5 62 74 36 36

N° FOLIO	DESIGNATION	MODIFICATIONS 1	2	3	4	5	6	7	8	9
1	Page de garde	A								
2	Liste des folios	A								
3	Liste des câbles : W1 à W5	A								

N° FOLIO	DESIGNATION	MODIFICATIONS 1	2	3	4	5	6	7	8	9

IGE + XAO 16 bd Deodat de Severac 31770 COLOMIERS	DESSINE : B.S. VERIFIE : T.B. DATE DE CREATION : 29-09-2014	A	30/03/2005	EDITION ORIGINALE	M.P.	FORMATION Document n° :	DOSSIER EXEMPLE Liste des folios
		INDICE	DATE	MODIFICATION	DES.		

FOLIO 2
◄ 1 3 ►
Logiciel SEE v. 4.40

REPERE	TYPE/SECTION	TENANT	ABOUTISSANT	OBSERVATIONS
W1	U-1000 R2V 4G25²	A01	EDF	
W2	U-1000 R2V 4G4²	A01	M01	
W3	U-1000 R2V 4G4²	A01	M02	
W4	U-1000 R2V 12G1,5²	A01	P01	
W5	U-1000 R2V 12G1,5²	A01	P01	

A	EDITION ORIGINALE	30/03/2005	B.S.	T.B.	
INDICE	**MODIFICATION**	**DATE**	**DESSINE**	**VERIFIE**	**APPROUVE**

IGE + XAO

16 bd Deodat de Severac
31770 COLOMIERS

Tel: (33) (0)5 62 74 36 36 www.ige-xao.com

DESSINE: B.S.

VERIFIE: T.B.

DATE DE CREATION: 29-09-2014

AFFAIRE N°:

FORMATION

DOSSIER EXEMPLE

Documents annexes

Page de garde

DOCUMENT N° : 1 / 26

CE DOCUMENT EST NOTRE PROPRIETE. IL EST REMIS A TITRE CONFIDENTIEL.
IL NE DOIT PAS ETRE REPRODUIT OU COMMUNIQUE A DES TIERS SANS NOTRE AUTORISATION ECRITE
Document réalisé avec SEE, logiciel du groupe IGE+XAO tel. (33) (0)5 62 74 36 36

N° FOLIO	DESIGNATION	MODIFICATIONS 1	2	3	4	5	6	7	8	9
1	Page de garde	A								
2	Liste des folios	A								
3	Plan de cablage	A								
4	Plan de cablage	A								
5	Liste de libellés d' étiquettes	A								
6	Liste des E/S automate A1 I00 - Q01	A								
7	Liste des repères de fils	A								
8	Liste des repères de fils	A								
9	Liste des repères de fils	A								
10	Liste des matériels avec câblage	A								
11	Liste des matériels avec câblage	A								
12	Liste des matériels avec câblage	A								
13	Cheminement des fils dans les goulottes	A								
14	Cheminement des fils dans les goulottes	A								
15	Tableaux des repères de fils	A								
16	Câble : -W1 (1/1)	A								
17	Câble : -W2 (1/1)	A								
18	Câble : -W3 (1/1)	A								
19	Câble : -W4 (1/1)	A								
20	Câble : -W5 (1/1)	A								
21	Raccord : -W1 (1/1)	A								
22	Raccord : -W3 (1/1)	A								
23	Raccord : -W5 (1/1)	A								
24	Raccord : -W1 (1/1)	A								
25	Raccord : -W3 (1/1)	A								
26	Raccord : -W5 (1/1)	A								

N° FOLIO	DESIGNATION	MODIFICATIONS 1	2	3	4	5	6	7	8	9

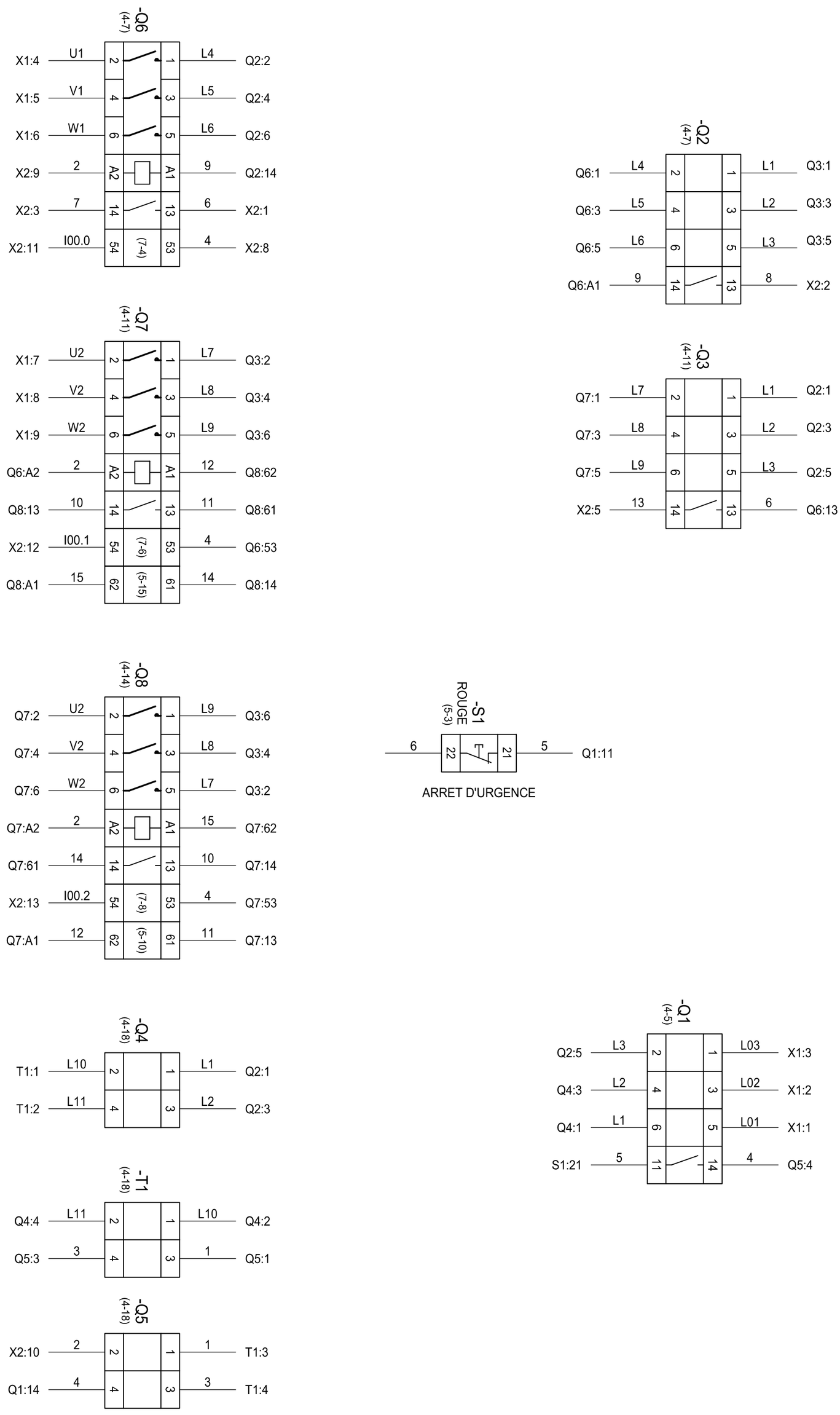

IGE + XAO
16 bd Deodat de Severac
31770 COLOMIERS

DESSINE : B.S.
VERIFIE : T.B.
DATE DE CREATION : 29-09-2014

INDICE	DATE	MODIFICATION	DES.
A	30/03/2005	EDITION ORIGINALE	B.S.

FORMATION

DOSSIER EXEMPLE
Plan de cablage

Document n° :

FOLIO 3

◄ 2 4 ►

Logiciel SEE v. 4.40

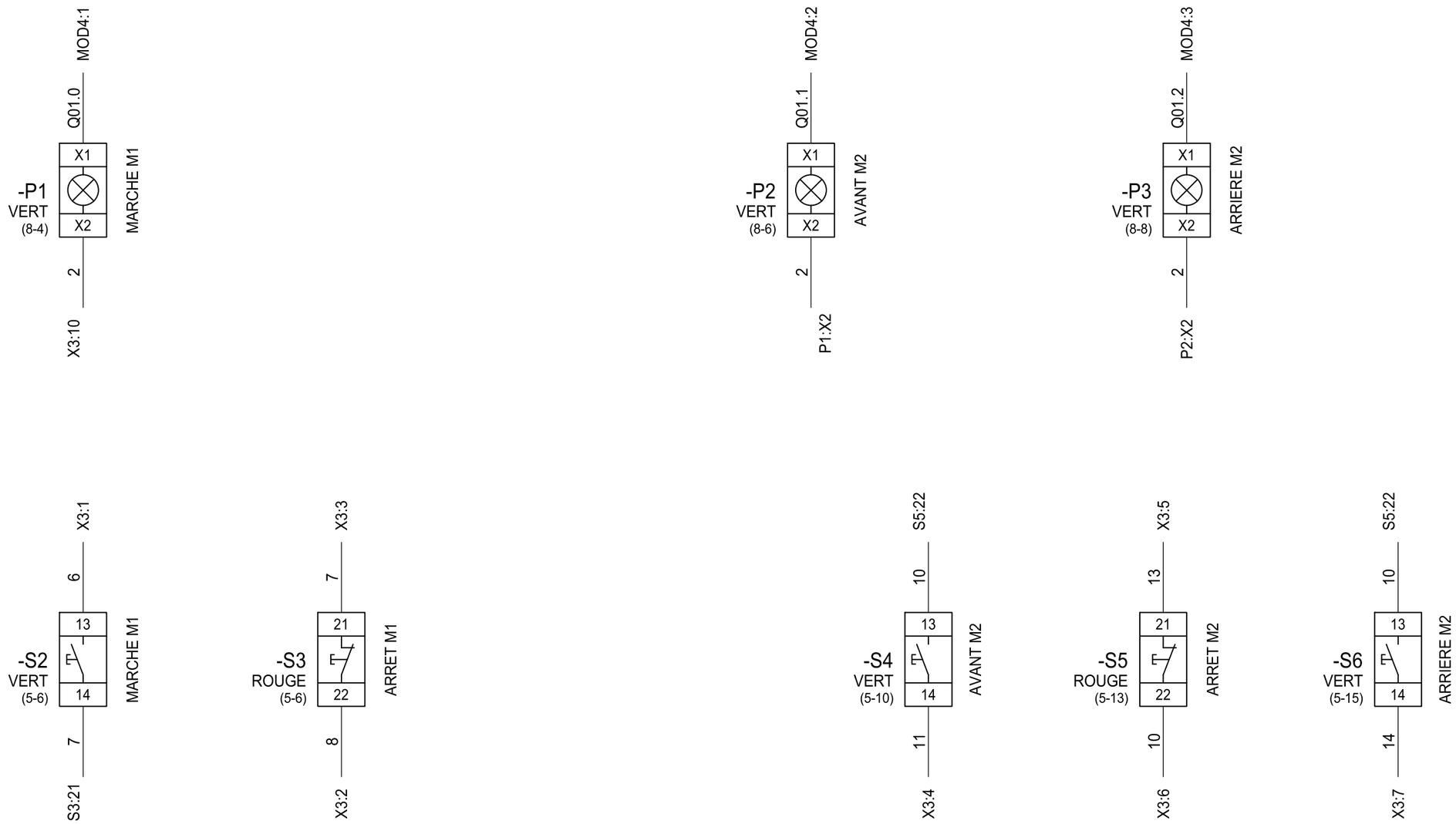

IGE + XAO 16 bd Deodat de Severac 31770 COLOMIERS	DESSINE : B.S. VERIFIE : T.B. DATE DE CREATION : 29-09-2014	A	30/03/2005	EDITION ORIGINALE	B.S.	FORMATION Document n° :	DOSSIER EXEMPLE Plan de cablage
		INDICE	DATE	MODIFICATION	DES.		

FOLIO 4
◄ 3 5 ►
Logiciel SEE v. 4.40

REPERE	FOLIO	TEXTE ETIQUETTE	TEXTE ETIQUETTE 0	TEXTE ETIQUETTE 1	TEXTE ETIQUETTE 2
P1	8	MARCHE M1			
P2	8	AVANT M2			
P3	8	ARRIERE M2			
S1	5	ARRET D'URGENCE			
S2	5	MARCHE M1			
S3	5	ARRET M1			
S4	5	AVANT M2			
S5	5	ARRET M2			
S6	5	ARRIERE M2			

STATION	MODULE	ADRESSE	FOLIO	MNEMO	DESIGNATION
A1	MOD3	I00.0	7	I00.0	MARCHE M1
A1		I00.1	7	I00.1	MARCHE AVANT M2
A1		I00.2	7	I00.2	MARCHE ARRIERE M2
A1		I00.3	7	I00.3	LIBRE
A1		I00.4	7	I00.4	LIBRE
A1		I00.5	7	I00.5	LIBRE
A1		I00.6	7	I00.6	LIBRE
A1		I00.7	7	I00.7	LIBRE
A1	MOD4	Q01.0	8	Q01.0	MARCHE M1
A1		Q01.1	8	Q01.1	MARCHE AVANT M2
A1		Q01.2	8	Q01.2	MARCHE ARRIERE M2
A1		Q01.3	8	Q01.3	LIBRE
A1		Q01.4	8	Q01.4	LIBRE
A1		Q01.5	8	Q01.5	LIBRE
A1		Q01.6	8	Q01.6	LIBRE
A1		Q01.7	8	Q01.7	LIBRE

REP.FIL	TENANT	ABOUTISSANT	SECTION	POTENTIEL
1	+A01-Q5:1	+A01-T1:3	0	-24V
2	+A01-Q5:2	+A01-X2:9	0	0V
2	+P01-X3:10	+P01-P1:X2	0	0V
2	+P01-P1:X2	+P01-P2:X2	0	0V
2	+A01-X2:10	+P01-X3:10	0	0V
2	+A01-Q7:A2	+A01-X2:10	0	0V
2	+P01-P2:X2	+P01-X3:10	0	0V
2	+A01-Q6:A2	+A01-X2:9	0	0V
2	+A01-Q5:2	+A01-X2:10	0	0V
2	+A01-Q5:2	+A01-Q7:A2	0	0V
2	+P01-P3:X2	+P01-P1:X2	0	0V
2	+P01-P2:X2	+P01-P3:X2	0	0V
2	+A01-Q8:A2	+A01-X2:9	0	0V
2	+A01-Q5:2	+A01-Q8:A2	0	0V
2	+A01-Q7:A2	+A01-X2:9	0	0V
2	+A01-Q8:A2	+A01-X2:10	0	0V
2	+P01-X3:10	+P01-P3:X2	0	0V
2	+A01-Q5:2	+A01-Q6:A2	0	0V
2	+A01-X2:9	+P01-X3:9	0	0V
2	+A01-Q6:A2	+A01-Q8:A2	0	0V
2	+A01-Q6:A2	+A01-Q7:A2	0	0V
2	+A01-Q7:A2	+A01-Q8:A2	0	0V
2	+A01-X2:9	+A01-X2:10	0	0V
2	+P01-X3:9	+P01-MOD3:17	0	0V
2	+A01-Q6:A2	+A01-X2:10	0	0V
3	+A01-Q5:3	+A01-T1:4	0	+24V
4	+P01-MOD4:10	+P01-MOD4:5	0	+24V
4	+A01-X2:8	+A01-Q8:53	0	+24V
4	+A01-Q6:53	+A01-X2:8	0	+24V
4	+A01-Q6:53	+A01-Q8:53	0	+24V
4	+A01-Q6:53	+A01-Q7:53	0	+24V
4	+A01-Q7:53	+A01-Q8:53	0	+24V
4	+P01-X3:8	+P01-MOD3:18	0	+24V

REP.FIL	TENANT	ABOUTISSANT	SECTION	POTENTIEL
4	+A01-Q7:53	+A01-X2:8	0	+24V
4	+A01-Q5:4	+A01-Q1:14	0	+24V
4	+A01-Q1:14	+A01-Q6:53	0	+24V
4	+P01-X3:8	+P01-MOD4:5	0	+24V
4	+P01-X3:8	+P01-MOD4:10	0	+24V
4	+P01-MOD3:18	+P01-MOD4:5	0	+24V
4	+P01-MOD3:18	+P01-MOD4:10	0	+24V
4	+A01-Q1:14	+A01-X2:8	0	+24V
4	+A01-Q1:14	+A01-Q8:53	0	+24V
4	+A01-X2:8	+P01-X3:8	0	+24V
4	+A01-Q1:14	+A01-Q7:53	0	+24V
5	+A01-S1:21	+A01-Q1:11	0	+24V
6	+A01-Q6:13	+A01-X2:1	0	+24V
6	+P01-S2:13	+P01-X3:1	0	+24V
6	+A01-X2:1	+P01-X3:1	0	+24V
6	+A01-Q6:13	+A01-S1:22	0	+24V
6	+A01-X2:1	+A01-S1:22	0	+24V
6	+A01-Q6:13	+A01-Q3:13	0	+24V
6	+A01-S1:22	+A01-Q3:13	0	+24V
6	+A01-X2:1	+A01-Q3:13	0	+24V
7	+P01-X3:3	+P01-S3:21	0	+24V
7	+A01-X2:3	+P01-X3:3	0	+24V
7	+A01-X2:3	+A01-Q6:14	0	+24V
7	+P01-S2:14	+P01-X3:3	0	+24V
7	+P01-S3:21	+P01-S2:14	0	+24V
8	+A01-Q2:13	+A01-X2:2	0	+24V
8	+A01-X2:2	+P01-X3:2	0	+24V
8	+P01-X3:2	+P01-S3:22	0	+24V
9	+A01-Q6:A1	+A01-Q2:14	0	+24V
10	+P01-X3:6	+P01-S4:13	0	+24V
10	+P01-S5:22	+P01-S6:13	0	+24V
10	+P01-S4:13	+P01-S6:13	0	+24V
10	+P01-X3:6	+P01-S6:13	0	+24V

REP.FIL	TENANT	ABOUTISSANT	SECTION	POTENTIEL
10	+A01-X2:6	+P01-X3:6	0	+24V
10	+A01-Q8:13	+A01-X2:6	0	+24V
10	+A01-Q7:14	+A01-Q8:13	0	+24V
10	+P01-X3:6	+P01-S5:22	0	+24V
10	+A01-X2:6	+A01-Q7:14	0	+24V
10	+P01-S4:13	+P01-S5:22	0	+24V
11	+P01-X3:4	+P01-S4:14	0	+24V
11	+A01-X2:4	+P01-X3:4	0	+24V
11	+A01-X2:4	+A01-Q7:13	0	+24V
11	+A01-X2:4	+A01-Q8:61	0	+24V
11	+A01-Q7:13	+A01-Q8:61	0	+24V
12	+A01-Q7:A1	+A01-Q8:62	0	+24V
13	+A01-X2:5	+P01-X3:5	0	+24V
13	+A01-X2:5	+A01-Q3:14	0	+24V
13	+P01-S5:21	+P01-X3:5	0	+24V
14	+A01-X2:7	+P01-X3:7	0	+24V
14	+P01-X3:7	+P01-S6:14	0	+24V
14	+A01-Q8:14	+A01-X2:7	0	+24V
14	+A01-X2:7	+A01-Q7:61	0	+24V
14	+A01-Q7:61	+A01-Q8:14	0	+24V
15	+A01-Q8:A1	+A01-Q7:62	0	+24V
L1	+A01-Q4:1	+A01-Q1:6	0	400V
L1	+A01-Q2:1	+A01-Q1:6	0	400V
L1	+A01-Q3:1	+A01-Q1:6	0	400V
L1	+A01-Q2:1	+A01-Q4:1	0	400V
L1	+A01-Q2:1	+A01-Q3:1	0	400V
L1	+A01-Q3:1	+A01-Q4:1	0	400V
L2	+A01-Q2:3	+A01-Q4:3	0	400V
L2	+A01-Q1:4	+A01-Q3:3	0	400V
L2	+A01-Q4:3	+A01-Q3:3	0	400V
L2	+A01-Q1:4	+A01-Q2:3	0	400V
L2	+A01-Q2:3	+A01-Q3:3	0	400V
L2	+A01-Q1:4	+A01-Q4:3	0	400V

REP.FIL	TENANT	ABOUTISSANT	SECTION	POTENTIEL
L3	+A01-Q3:5	+A01-Q1:2	0	400V
L3	+A01-Q2:5	+A01-Q3:5	0	400V
L3	+A01-Q1:2	+A01-Q2:5	0	400V
L4	+A01-Q6:1	+A01-Q2:2	0	400V
L5	+A01-Q6:3	+A01-Q2:4	0	400V
L6	+A01-Q6:5	+A01-Q2:6	0	400V
L7	+A01-Q8:5	+A01-Q7:1	0	400V
L7	+A01-Q7:1	+A01-Q3:2	0	400V
L7	+A01-Q8:5	+A01-Q3:2	0	400V
L8	+A01-Q8:3	+A01-Q3:4	0	400V
L8	+A01-Q7:3	+A01-Q8:3	0	400V
L8	+A01-Q7:3	+A01-Q3:4	0	400V
L9	+A01-Q8:1	+A01-Q3:6	0	400V
L9	+A01-Q7:5	+A01-Q3:6	0	400V
L9	+A01-Q7:5	+A01-Q8:1	0	400V
U1	+A01-X1:4	+A01-Q6:2	0	400V
U1	+A01-X1:4	+M01-M1:U	0	400V
U2	+A01-X1:7	+M02-M1:U	0	400V
U2	+A01-X1:7	+A01-Q7:2	0	400V
U2	+A01-Q7:2	+A01-Q8:2	0	400V
V1	+A01-X1:5	+A01-Q6:4	0	400V
V1	+A01-X1:5	+M01-M1:V	0	400V
V2	+A01-X1:8	+A01-Q7:4	0	400V
V2	+A01-Q7:4	+A01-Q8:4	0	400V
V2	+A01-X1:8	+M02-M1:V	0	400V
W1	+A01-X1:6	+A01-Q6:6	0	400V
W1	+A01-X1:6	+M01-M1:W	0	400V
W2	+A01-X1:9	+A01-Q7:6	0	400V
W2	+A01-Q7:6	+A01-Q8:6	0	400V
W2	+A01-X1:9	+M02-M1:W	0	400V
L01	+A01-X1:1	+A01-Q1:5	0	400V
L01	+A01-X1:1	EDF:L1	0	400V
L02	+A01-X1:2	+A01-Q1:3	0	400V

REP.FIL	TENANT	ABOUTISSANT	SECTION	POTENTIEL
L02	+A01-X1:2	EDF:L2	0	400V
L03	+A01-X1:3	+A01-Q1:1	0	400V
L03	+A01-X1:3	EDF:L3	0	400V
L10	+A01-T1:1	+A01-Q4:2	0	400V
L11	+A01-T1:2	+A01-Q4:4	0	400V
PE1	+A01-X1:PE	EDF:PE	0	PE
PE1	+A01-X1:PE	+A01-X1:PE	0	PE
PE1	+A01-X1:PE	+M01-M1:PE	0	PE
PE1	+A01-X1:PE	+A01-X1:PE	0	PE
PE1	+A01-X1:PE	+M02-M1:PE	0	PE
PE1	+A01-X1:PE	+A01-X1:PE	0	PE
I00.0	+A01-X2:11	+P01-X3:11	0	+24V
I00.0	+A01-X2:11	+A01-Q6:54	0	+24V
I00.0	+P01-MOD3:1	+P01-X3:11	0	+24V
I00.1	+A01-X2:12	+A01-Q7:54	0	+24V
I00.1	+A01-X2:12	+P01-X3:12	0	+24V
I00.1	+P01-MOD3:2	+P01-X3:12	0	+24V
I00.2	+A01-X2:13	+P01-X3:13	0	+24V
I00.2	+A01-X2:13	+A01-Q8:54	0	+24V
I00.2	+P01-MOD3:3	+P01-X3:13	0	+24V
Q01.0	+P01-P1:X1	+P01-MOD4:1	0	24V
Q01.1	+P01-P2:X1	+P01-MOD4:2	0	24V
Q01.2	+P01-P3:X1	+P01-MOD4:3	0	24V

REP.FIL	TENANT	ABOUTISSANT	SECTION	POTENTIEL

LOCALISATION 1	TENANT	REP.FIL	LOCALISATION 2	ABOUTISSANT
A01	+A01-Q1:14	4	A01	+A01-Q6:53
A01	+A01-Q1:14	4	A01	+A01-Q7:53
A01	+A01-Q1:14	4	A01	+A01-Q8:53
A01	+A01-Q1:14	4	A01	+A01-X2:8
A01	+A01-Q1:2	L3	A01	+A01-Q2:5
A01	+A01-Q1:4	L2	A01	+A01-Q4:3
A01	+A01-Q1:4	L2	A01	+A01-Q2:3
A01	+A01-Q1:4	L2	A01	+A01-Q3:3
A01	+A01-Q2:1	L1	A01	+A01-Q4:1
A01	+A01-Q2:1	L1	A01	+A01-Q3:1
A01	+A01-Q2:1	L1	A01	+A01-Q1:6
A01	+A01-Q2:13	8	A01	+A01-X2:2
A01	+A01-Q2:3	L2	A01	+A01-Q4:3
A01	+A01-Q2:3	L2	A01	+A01-Q3:3
A01	+A01-Q2:5	L3	A01	+A01-Q3:5
A01	+A01-Q3:1	L1	A01	+A01-Q4:1
A01	+A01-Q3:1	L1	A01	+A01-Q1:6
A01	+A01-Q3:5	L3	A01	+A01-Q1:2
A01	+A01-Q4:1	L1	A01	+A01-Q1:6
A01	+A01-Q4:3	L2	A01	+A01-Q3:3
A01	+A01-Q5:1	1	A01	+A01-T1:3
A01	+A01-Q5:2	2	A01	+A01-Q7:A2
A01	+A01-Q5:2	2	A01	+A01-X2:10
A01	+A01-Q5:2	2	A01	+A01-Q6:A2
A01	+A01-Q5:2	2	A01	+A01-Q8:A2
A01	+A01-Q5:2	2	A01	+A01-X2:9
A01	+A01-Q5:3	3	A01	+A01-T1:4
A01	+A01-Q5:4	4	A01	+A01-Q1:14
A01	+A01-Q6:1	L4	A01	+A01-Q2:2
A01	+A01-Q6:13	6	A01	+A01-Q3:13
A01	+A01-Q6:13	6	A01	+A01-X2:1
A01	+A01-Q6:3	L5	A01	+A01-Q2:4
A01	+A01-Q6:5	L6	A01	+A01-Q2:6

LOCALISATION 1	TENANT	REP.FIL	LOCALISATION 2	ABOUTISSANT
A01	+A01-Q6:53	4	A01	+A01-X2:8
A01	+A01-Q6:53	4	A01	+A01-Q8:53
A01	+A01-Q6:53	4	A01	+A01-Q7:53
A01	+A01-Q6:A1	9	A01	+A01-Q2:14
A01	+A01-Q6:A2	2	A01	+A01-X2:9
A01	+A01-Q6:A2	2	A01	+A01-X2:10
A01	+A01-Q6:A2	2	A01	+A01-Q8:A2
A01	+A01-Q6:A2	2	A01	+A01-Q7:A2
A01	+A01-Q7:1	L7	A01	+A01-Q3:2
A01	+A01-Q7:13	11	A01	+A01-Q8:61
A01	+A01-Q7:14	10	A01	+A01-Q8:13
A01	+A01-Q7:2	U2	A01	+A01-Q8:2
A01	+A01-Q7:3	L8	A01	+A01-Q3:4
A01	+A01-Q7:3	L8	A01	+A01-Q8:3
A01	+A01-Q7:4	V2	A01	+A01-Q8:4
A01	+A01-Q7:5	L9	A01	+A01-Q3:6
A01	+A01-Q7:5	L9	A01	+A01-Q8:1
A01	+A01-Q7:53	4	A01	+A01-Q8:53
A01	+A01-Q7:53	4	A01	+A01-X2:8
A01	+A01-Q7:6	W2	A01	+A01-Q8:6
A01	+A01-Q7:61	14	A01	+A01-Q8:14
A01	+A01-Q7:A1	12	A01	+A01-Q8:62
A01	+A01-Q7:A2	2	A01	+A01-X2:10
A01	+A01-Q7:A2	2	A01	+A01-Q8:A2
A01	+A01-Q7:A2	2	A01	+A01-X2:9
A01	+A01-Q8:1	L9	A01	+A01-Q3:6
A01	+A01-Q8:13	10	A01	+A01-X2:6
A01	+A01-Q8:14	14	A01	+A01-X2:7
A01	+A01-Q8:3	L8	A01	+A01-Q3:4
A01	+A01-Q8:5	L7	A01	+A01-Q3:2
A01	+A01-Q8:5	L7	A01	+A01-Q7:1
A01	+A01-Q8:A1	15	A01	+A01-Q7:62
A01	+A01-Q8:A2	2	A01	+A01-X2:10

LOCALISATION 1	TENANT	REP.FIL	LOCALISATION 2	ABOUTISSANT
A01	+A01-Q8:A2	2	A01	+A01-X2:9
A01	+A01-S1:21	5	A01	+A01-Q1:11
A01	+A01-T1:1	L10	A01	+A01-Q4:2
A01	+A01-T1:2	L11	A01	+A01-Q4:4
A01	+A01-X1:1	L01	A01	+A01-Q1:5
A01	+A01-X1:1	L01	EDF	EDF:L1
A01	+A01-X1:2	L02	EDF	EDF:L2
A01	+A01-X1:2	L02	A01	+A01-Q1:3
A01	+A01-X1:3	L03	EDF	EDF:L3
A01	+A01-X1:3	L03	A01	+A01-Q1:1
A01	+A01-X1:4	U1	M01	+M01-M1:U
A01	+A01-X1:4	U1	A01	+A01-Q6:2
A01	+A01-X1:5	V1	M01	+M01-M1:V
A01	+A01-X1:5	V1	A01	+A01-Q6:4
A01	+A01-X1:6	W1	A01	+A01-Q6:6
A01	+A01-X1:6	W1	M01	+M01-M1:W
A01	+A01-X1:7	U2	A01	+A01-Q7:2
A01	+A01-X1:7	U2	M02	+M02-M1:U
A01	+A01-X1:8	V2	A01	+A01-Q7:4
A01	+A01-X1:8	V2	M02	+M02-M1:V
A01	+A01-X1:9	W2	A01	+A01-Q7:6
A01	+A01-X1:9	W2	M02	+M02-M1:W
A01	+A01-X1:PE	PE1	A01	+A01-X1:PE
A01	+A01-X1:PE	PE1	EDF	EDF:PE
A01	+A01-X1:PE	PE1	M02	+M02-M1:PE
A01	+A01-X1:PE	PE1	A01	+A01-X1:PE
A01	+A01-X1:PE	PE1	M01	+M01-M1:PE
A01	+A01-X2:1	6	A01	+A01-Q3:13
A01	+A01-X2:1	6	A01	+A01-S1:22
A01	+A01-X2:1	6	P01	+P01-X3:1
A01	+A01-X2:10	2	P01	+P01-X3:10
A01	+A01-X2:11	I00.0	A01	+A01-Q6:54
A01	+A01-X2:11	I00.0	P01	+P01-X3:11

LOCALISATION 1	TENANT	REP.FIL	LOCALISATION 2	ABOUTISSANT
A01	+A01-X2:12	I00.1	A01	+A01-Q7:54
A01	+A01-X2:12	I00.1	P01	+P01-X3:12
A01	+A01-X2:13	I00.2	A01	+A01-Q8:54
A01	+A01-X2:13	I00.2	P01	+P01-X3:13
A01	+A01-X2:2	8	P01	+P01-X3:2
A01	+A01-X2:3	7	P01	+P01-X3:3
A01	+A01-X2:3	7	A01	+A01-Q6:14
A01	+A01-X2:4	11	A01	+A01-Q7:13
A01	+A01-X2:4	11	A01	+A01-Q8:61
A01	+A01-X2:4	11	P01	+P01-X3:4
A01	+A01-X2:5	13	A01	+A01-Q3:14
A01	+A01-X2:5	13	P01	+P01-X3:5
A01	+A01-X2:6	10	P01	+P01-X3:6
A01	+A01-X2:6	10	A01	+A01-Q7:14
A01	+A01-X2:7	14	A01	+A01-Q7:61
A01	+A01-X2:7	14	P01	+P01-X3:7
A01	+A01-X2:8	4	P01	+P01-X3:8
A01	+A01-X2:8	4	A01	+A01-Q8:53
A01	+A01-X2:9	2	P01	+P01-X3:9
A01	+A01-X2:9	2	A01	+A01-X2:10
P01	+P01-MOD3:1	I00.0	P01	+P01-X3:11
P01	+P01-MOD3:18	4	P01	+P01-MOD4:5
P01	+P01-MOD3:18	4	P01	+P01-MOD4:10
P01	+P01-MOD3:2	I00.1	P01	+P01-X3:12
P01	+P01-MOD3:3	I00.2	P01	+P01-X3:13
P01	+P01-MOD4:10	4	P01	+P01-MOD4:5
P01	+P01-P1:X1	Q01.0	P01	+P01-MOD4:1
P01	+P01-P1:X2	2	P01	+P01-P2:X2
P01	+P01-P2:X1	Q01.1	P01	+P01-MOD4:2
P01	+P01-P2:X2	2	P01	+P01-P3:X2
P01	+P01-P2:X2	2	P01	+P01-X3:10
P01	+P01-P3:X1	Q01.2	P01	+P01-MOD4:3
P01	+P01-P3:X2	2	P01	+P01-P1:X2

LOCALISATION 1	TENANT	REP.FIL	LOCALISATION 2	ABOUTISSANT
P01	+P01-S2:13	6	P01	+P01-X3:1
P01	+P01-S3:21	7	P01	+P01-S2:14
P01	+P01-S4:13	10	P01	+P01-S5:22
P01	+P01-S5:21	13	P01	+P01-X3:5
P01	+P01-S5:22	10	P01	+P01-S6:13
P01	+P01-X3:10	2	P01	+P01-P3:X2
P01	+P01-X3:10	2	P01	+P01-P1:X2
P01	+P01-X3:2	8	P01	+P01-S3:22
P01	+P01-X3:3	7	P01	+P01-S3:21
P01	+P01-X3:4	11	P01	+P01-S4:14
P01	+P01-X3:6	10	P01	+P01-S5:22
P01	+P01-X3:7	14	P01	+P01-S6:14
P01	+P01-X3:8	4	P01	+P01-MOD4:10
P01	+P01-X3:8	4	P01	+P01-MOD4:5
P01	+P01-X3:8	4	P01	+P01-MOD3:18
P01	+P01-X3:9	2	P01	+P01-MOD3:17

LOCALISATION 1	TENANT	REP.FIL	LOCALISATION 2	ABOUTISSANT

LOCALISATION	TENANT	ABOUTISSANT	GOULOTTES	N°EQUIPO	SECTION	COULEUR	LONGUEUR
A01	+A01-Q1 : 12	+A01-Q8 : 53	+A01-G3	4			480
	+A01-Q1 : 2	+A01-Q2 : 5	+A01-G3,+A01-G1,+A01-G2	L3			1072
	+A01-Q1 : 4	+A01-Q4 : 3	+A01-G3	L2			336
	+A01-Q2 : 1	+A01-Q3 : 1	+A01-G2	L1			209
	+A01-Q2 : 1	+A01-Q4 : 1	+A01-G2,+A01-G1,+A01-G3	L1			943
	+A01-Q2 : 13	+A01-X2 : 2	+A01-G2,+A01-G1,+A01-G4	8			1252
	+A01-Q2 : 3	+A01-Q3 : 3	+A01-G2	L2			209
	+A01-Q2 : 3	+A01-Q4 : 3	+A01-G2,+A01-G1,+A01-G3	L2			966
	+A01-Q2 : 5	+A01-Q3 : 5	+A01-G2	L3			209
	+A01-Q4 : 1	+A01-Q1 : 6	+A01-G3	L1			371
	+A01-Q5 : 1	+A01-T1 : 3	+A01-G4,+A01-G1,+A01-G3	1			1496
	+A01-Q5 : 2	+A01-X2 : 10	+A01-G4	2			425
	+A01-Q5 : 3	+A01-T1 : 4	+A01-G4,+A01-G1,+A01-G3	3			1537
	+A01-Q6 : 1	+A01-Q2 : 2	+A01-G3	L4			202
	+A01-Q6 : 13	+A01-Q3 : 13	+A01-G2,+A01-G1,+A01-G3	6			713
	+A01-Q6 : 13	+A01-X2 : 1	+A01-G3,+A01-G1,+A01-G4	6			988
	+A01-Q6 : 3	+A01-Q2 : 4	+A01-G3	L5			197
	+A01-Q6 : 5	+A01-Q2 : 6	+A01-G3	L6			192
	+A01-Q6 : 53	+A01-Q7 : 53	+A01-G3	4			288
	+A01-Q6 : 53	+A01-X2 : 8	+A01-G3,+A01-G1,+A01-G4	4			988
	+A01-Q6 : A1	+A01-Q2 : 14	+A01-G3	9			191
	+A01-Q6 : A2	+A01-X2 : 9	+A01-G4	2			535
	+A01-Q6 : A2	+A01-Q7 : A2	+A01-G4	2			308
	+A01-Q7 : 1	+A01-Q3 : 2	+A01-G3	L7			202
	+A01-Q7 : 13	+A01-Q8 : 61	+A01-G3	11			293
	+A01-Q7 : 14	+A01-Q8 : 13	+A01-G4,+A01-G1,+A01-G3	10			898
	+A01-Q7 : 3	+A01-Q3 : 4	+A01-G3	L8			197
	+A01-Q7 : 5	+A01-Q3 : 6	+A01-G3	L9			192
	+A01-Q7 : 53	+A01-Q8 : 53	+A01-G3	4			293
	+A01-Q7 : 6	+A01-Q8 : 6	+A01-G4	W2			313
	+A01-Q7 : 61	+A01-Q8 : 14	+A01-G3,+A01-G1,+A01-G4	14			898
	+A01-Q7 : A1	+A01-Q8 : 62	+A01-G3,+A01-G1,+A01-G4	12			898
	+A01-Q7 : A2	+A01-Q8 : A2	+A01-G4	2			313

LOCALISATION	TENANT	ABOUTISSANT	GOULOTTES	N°EQUIPO	SECTION	COULEUR	LONGUEUR
	+A01-Q8 : 1	+A01-Q3 : 6	+A01-G3	L9			242
	+A01-Q8 : 14	+A01-X2 : 7	+A01-G4	14			398
	+A01-Q8 : 3	+A01-Q3 : 4	+A01-G3	L8			267
	+A01-Q8 : 5	+A01-Q3 : 2	+A01-G3	L7			293
	+A01-Q8 : A1	+A01-Q7 : 62	+A01-G4,+A01-G1,+A01-G3	15			898
	+A01-T1 : 1	+A01-Q4 : 2	+A01-G3,+A01-G1,+A01-G4	L10			1337
	+A01-T1 : 2	+A01-Q4 : 4	+A01-G3,+A01-G1,+A01-G4	L11			1357
	+A01-X1 : 1	+A01-Q1 : 5	+A01-G2,+A01-G1,+A01-G4	L01			1541
	+A01-X1 : 2	+A01-Q1 : 3	+A01-G2,+A01-G1,+A01-G4	L02			1514
	+A01-X1 : 3	+A01-Q1 : 1	+A01-G2,+A01-G1,+A01-G4	L03			1487
	+A01-X1 : 4	+A01-Q6 : 2	+A01-G4	U1			334
	+A01-X1 : 5	+A01-Q6 : 4	+A01-G4	V1			324
	+A01-X1 : 6	+A01-Q6 : 6	+A01-G4	W1			314
	+A01-X1 : 7	+A01-Q7 : 2	+A01-G4	U2			269
	+A01-X1 : 8	+A01-Q7 : 4	+A01-G4	V2			258
	+A01-X1 : 9	+A01-Q7 : 6	+A01-G4	W2			248
	+A01-X2 : 11	+A01-Q6 : 54	+A01-G4	I00.0			535
	+A01-X2 : 12	+A01-Q7 : 54	+A01-G4	I00.1			469
	+A01-X2 : 13	+A01-Q8 : 54	+A01-G4	I00.2			398
	+A01-X2 : 3	+A01-Q6 : 14	+A01-G4	7			535
	+A01-X2 : 4	+A01-Q7 : 13	+A01-G3,+A01-G1,+A01-G4	11			1054
	+A01-X2 : 5	+A01-Q3 : 14	+A01-G3,+A01-G1,+A01-G4	13			1023
	+A01-X2 : 6	+A01-Q7 : 14	+A01-G4	10			469
	+A01-X2 : 9	+A01-X2 : 10	+A01-G4	2			127

[F]

N° FOLIO		UNITES									
		0	1	2	3	4	5	6	7	8	9
DIZAINES	x		4	7	4	7	5	5	5	5	5
	1x	5	5	5	5	5	5				

PE[F]

N° FOLIO		UNITES									
		0	1	2	3	4	5	6	7	8	9
DIZAINES	x		4								

L[F]

N° FOLIO		UNITES									
		0	1	2	3	4	5	6	7	8	9
DIZAINES	x		4	4	4	4	4	4	4	4	4
	1x	4	4								

N° FOLIO		UNITES									
DIZAINES											

+ =

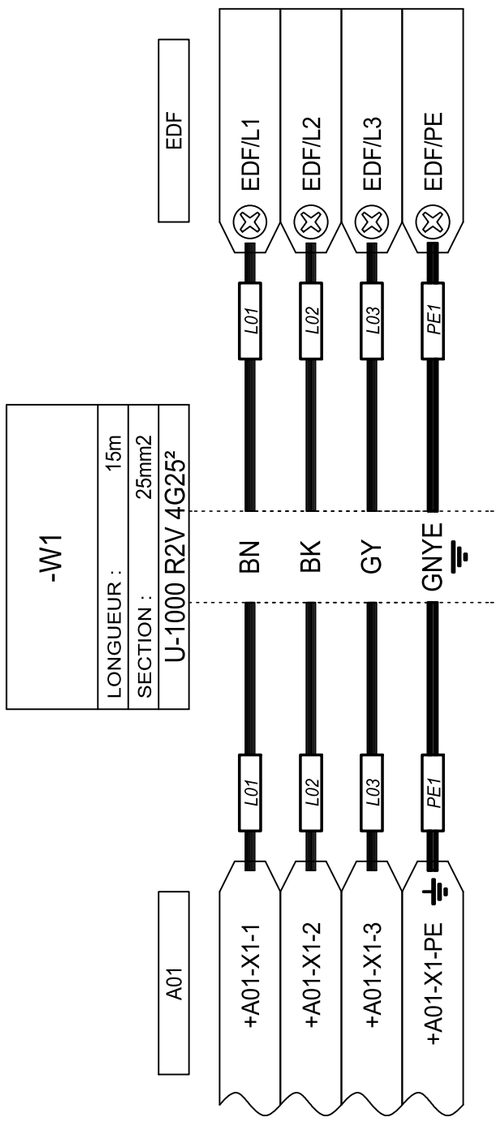

IGE + XAO 16 bd Deodat de Severac 31770 COLOMIERS	DESSINE : B.S. VERIFIE : T.B. DATE DE CREATION : 29-09-2014	A	30/03/2005	EDITION ORIGINALE	B.S.	FORMATION Document n° :	DOSSIER EXEMPLE Câble : -W1 (1/1)	FOLIO 16 ◄ 15 17 ► Logiciel SEE v. 4.40
		INDICE	DATE	MODIFICATION	DES.			

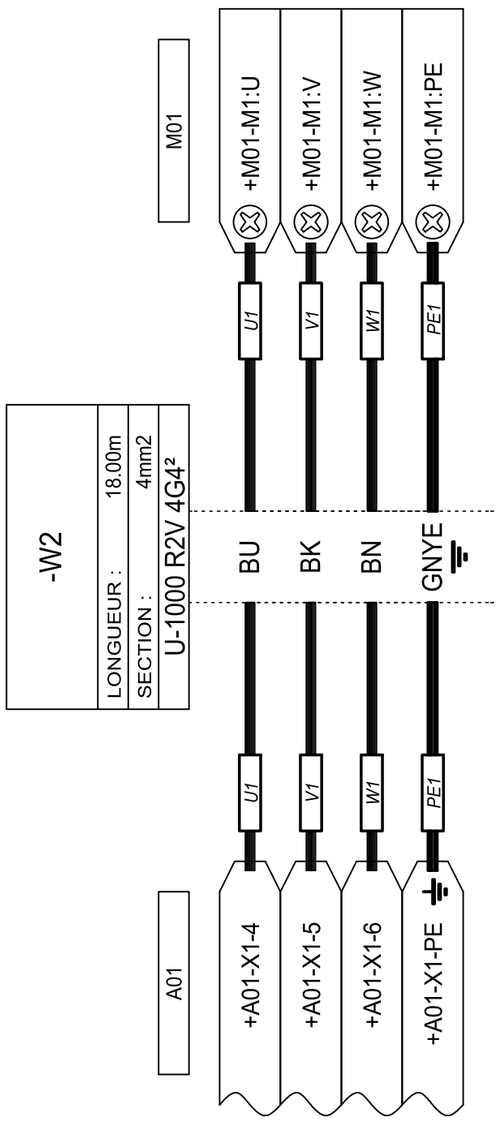

IGE + XAO 16 bd Deodat de Severac 31770 COLOMIERS	DESSINE : B.S. VERIFIE : T.B. DATE DE CREATION : 29-09-2014	A	30/03/2005	EDITION ORIGINALE	B.S.	FORMATION Document n° :	DOSSIER EXEMPLE Câble : -W2 (1/1)	FOLIO 17 ◄ 16 18 ► Logiciel SEE v. 4.40
		INDICE	DATE	MODIFICATION	DES.			

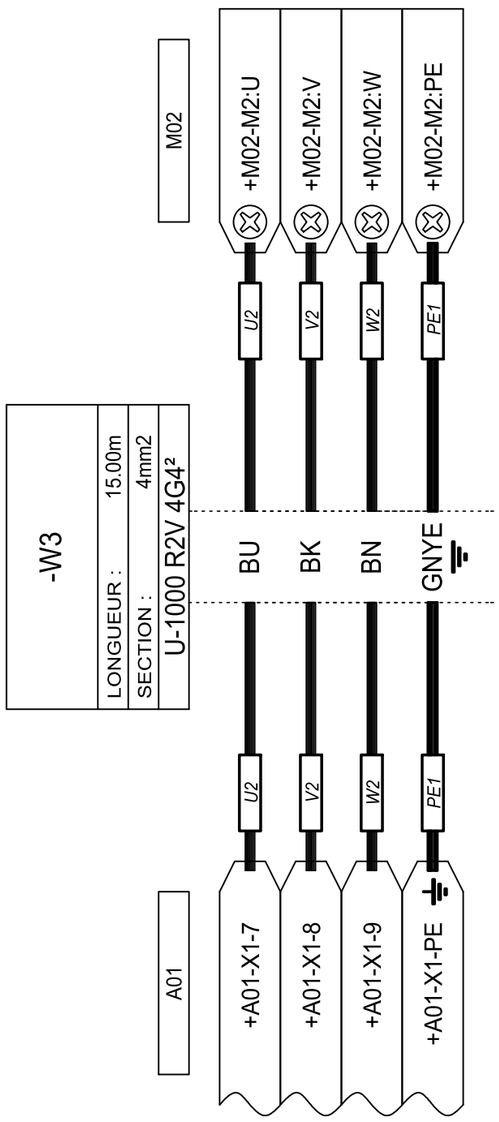

IGE + XAO 16 bd Deodat de Severac 31770 COLOMIERS	DESSINE : B.S. VERIFIE : T.B. DATE DE CREATION : 29-09-2014	A	30/03/2005	EDITION ORIGINALE	B.S.	FORMATION Document n° :	DOSSIER EXEMPLE Câble : -W3 (1/1)	FOLIO 18 ◄ 17 19 ► Logiciel SEE v. 4.40
		INDICE	DATE	MODIFICATION	DES.			

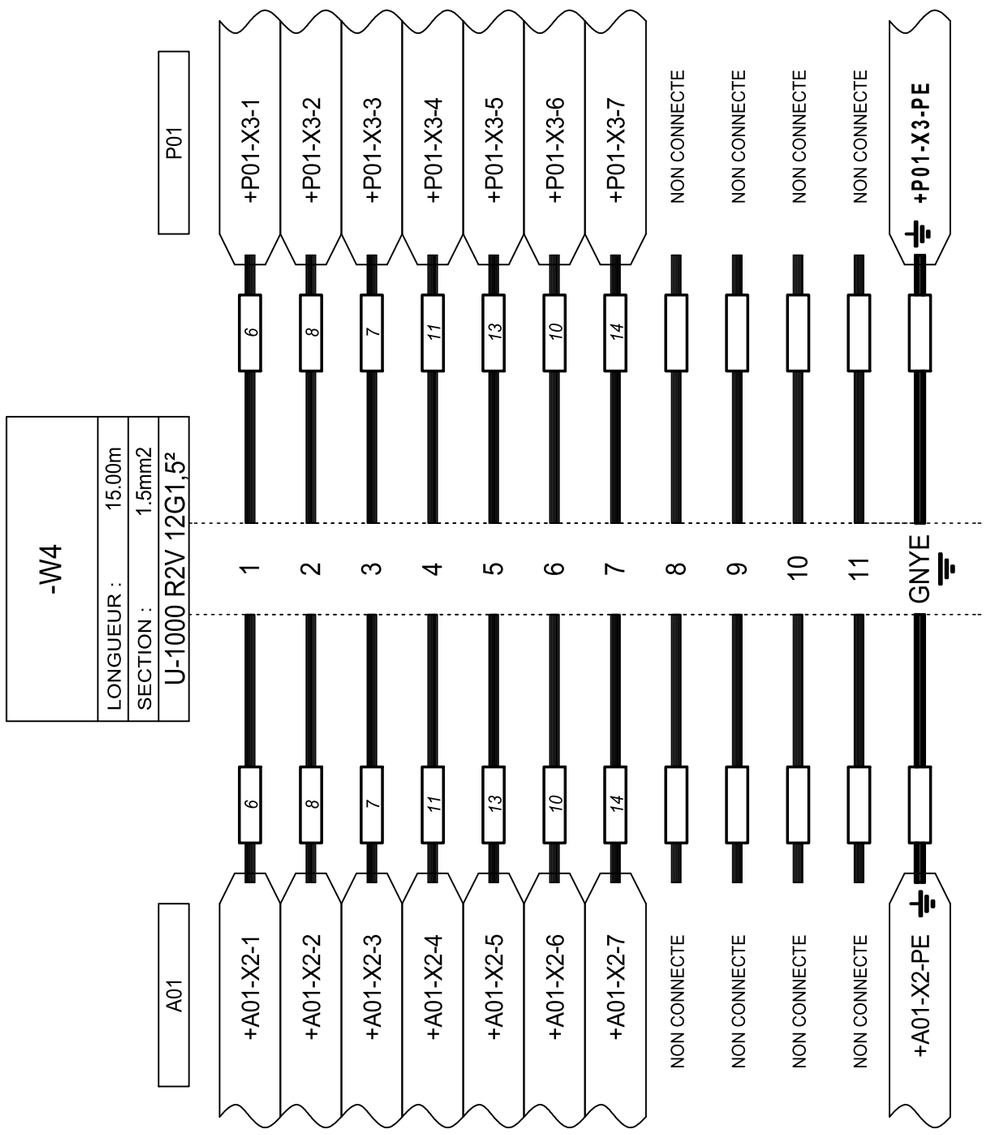

IGE + XAO 16 bd Deodat de Severac 31770 COLOMIERS	DESSINE : B.S. VERIFIE : T.B. DATE DE CREATION : 29-09-2014	A	30/03/2005	EDITION ORIGINALE	B.S.	FORMATION Document n° :	DOSSIER EXEMPLE Câble : -W4 (1/1)
		INDICE	DATE	MODIFICATION	DES.		

FOLIO 19
◄ 18 20 ►
Logiciel SEE v. 4.40

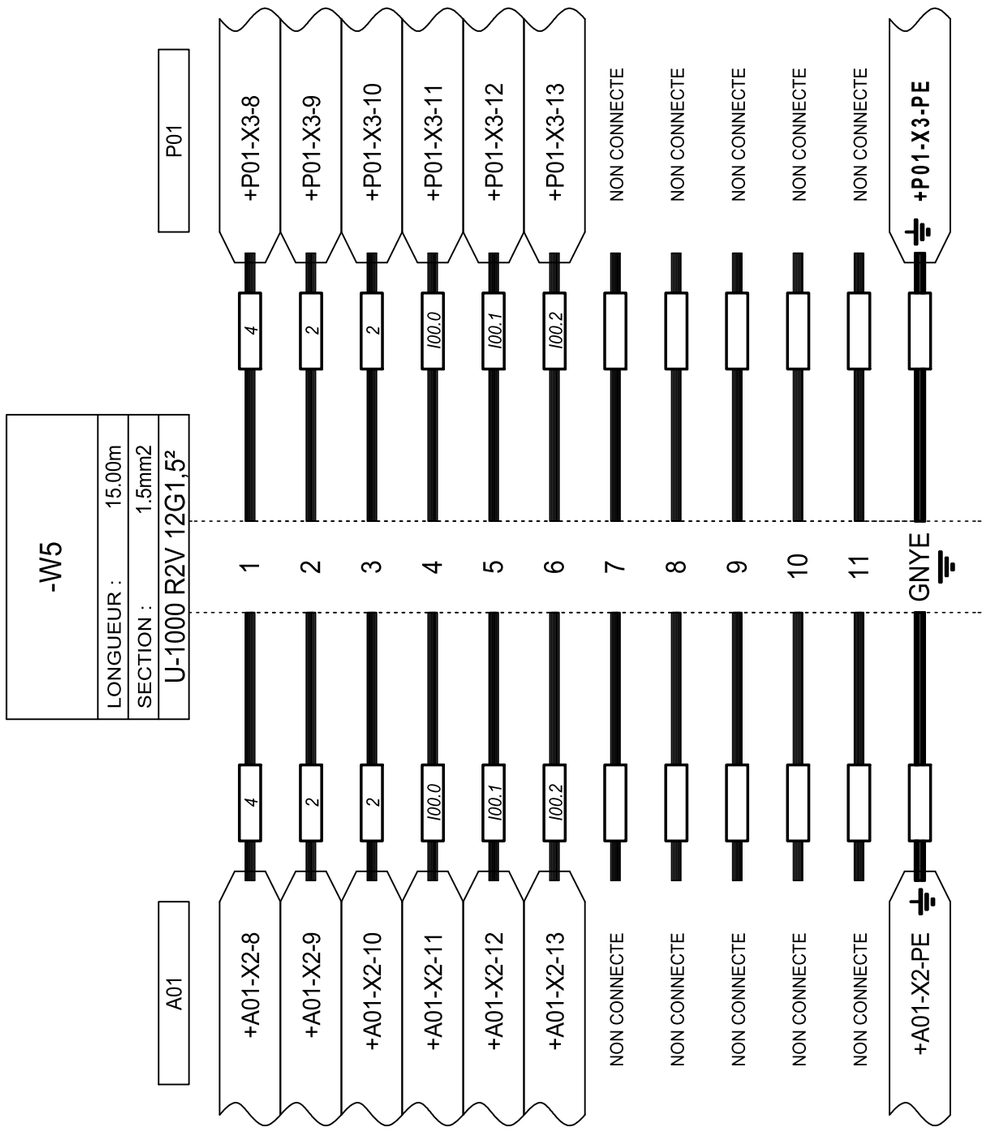

IGE + XAO 16 bd Deodat de Severac 31770 COLOMIERS	DESSINE : B.S. VERIFIE : T.B. DATE DE CREATION : 29-09-2014	A	30/03/2005	EDITION ORIGINALE	B.S.	FORMATION Document n° :	DOSSIER EXEMPLE Câble : -W5 (1/1)	FOLIO 20 ◄ 19 21 ► Logiciel SEE v. 4.40
		INDICE	DATE	MODIFICATION	DES.			

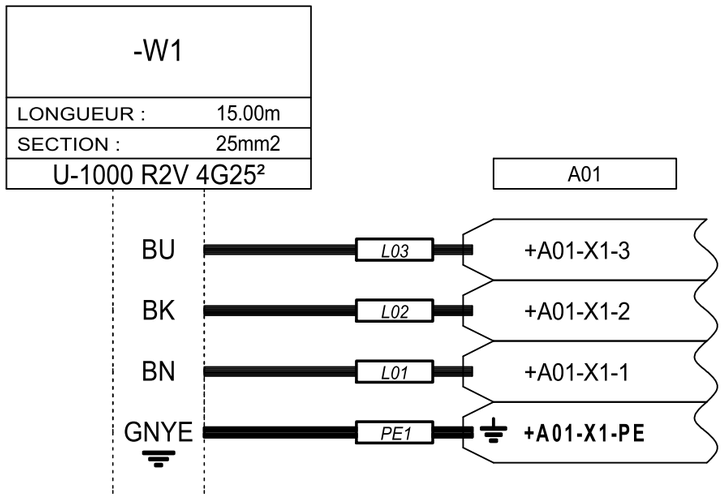
-W1
LONGUEUR : 15.00m
SECTION : 25mm2
U-1000 R2V 4G25²
A01
BU
BK
BN
GNYE
L03
L02
L01
PE1
+A01-X1-3
+A01-X1-2
+A01-X1-1
+A01-X1-PE

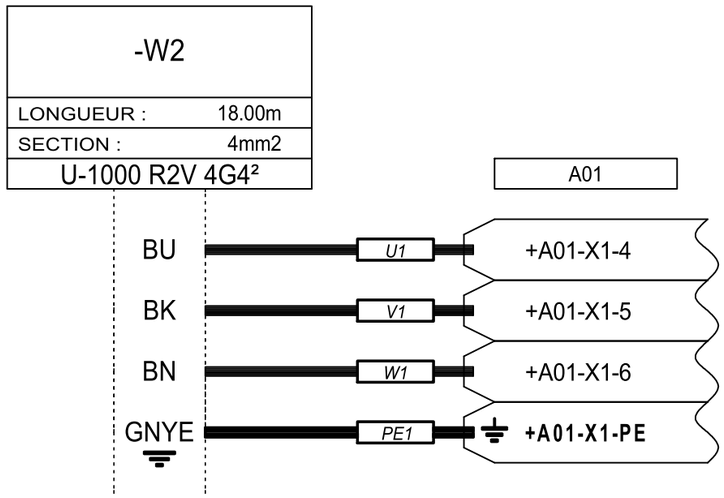
-W2
LONGUEUR : 18.00m
SECTION : 4mm2
U-1000 R2V 4G4²
A01
BU
BK
BN
GNYE
U1
V1
W1
PE1
+A01-X1-4
+A01-X1-5
+A01-X1-6
+A01-X1-PE

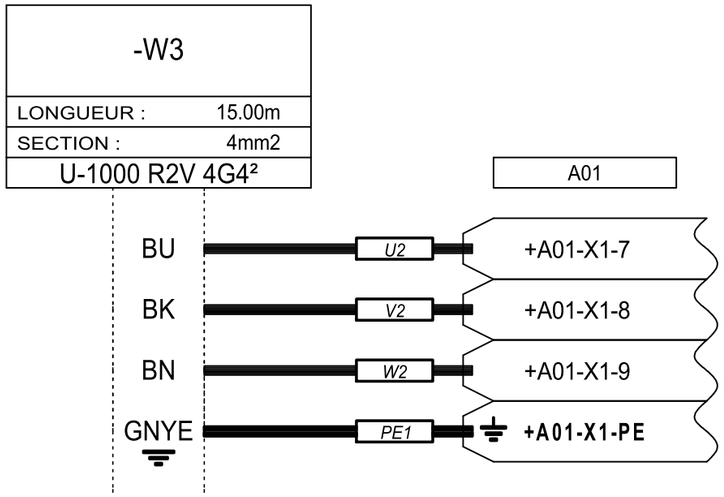

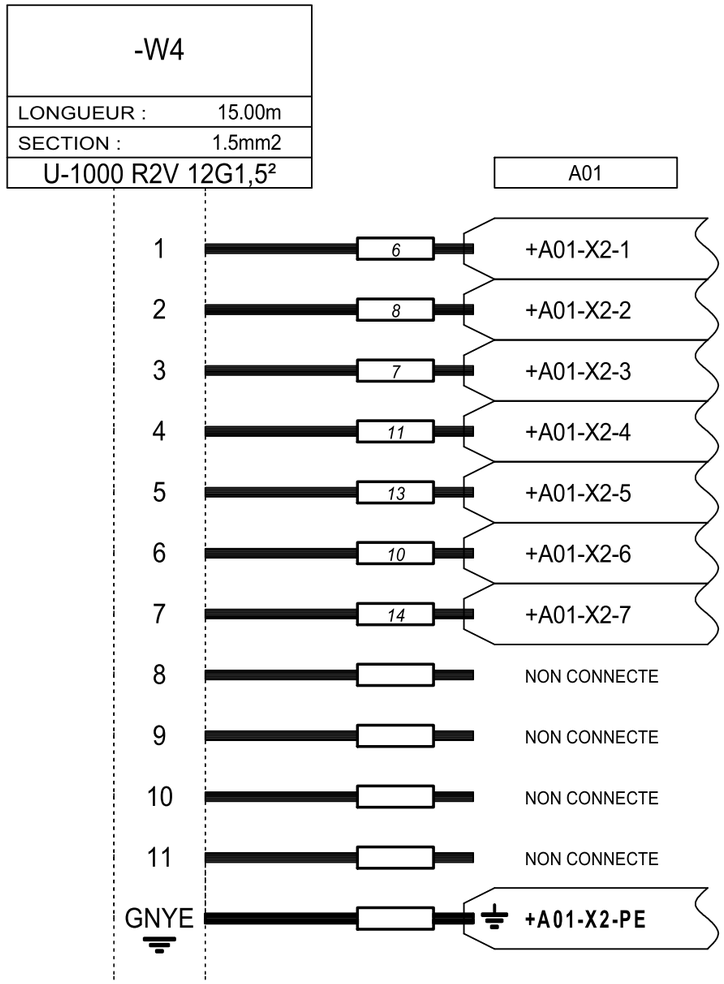

IGE + XAO 16 bd Deodat de Severac 31770 COLOMIERS	DESSINE : B.S. VERIFIE : T.B. DATE DE CREATION : 29-09-2014	A	30/03/2005	EDITION ORIGINALE	B.S.	FORMATION Document n° :	DOSSIER EXEMPLE Raccord : -W3 (1/1)	FOLIO 22 ◄ 21 23 ► Logiciel SEE v. 4.40
		INDICE	DATE	MODIFICATION	DES.			

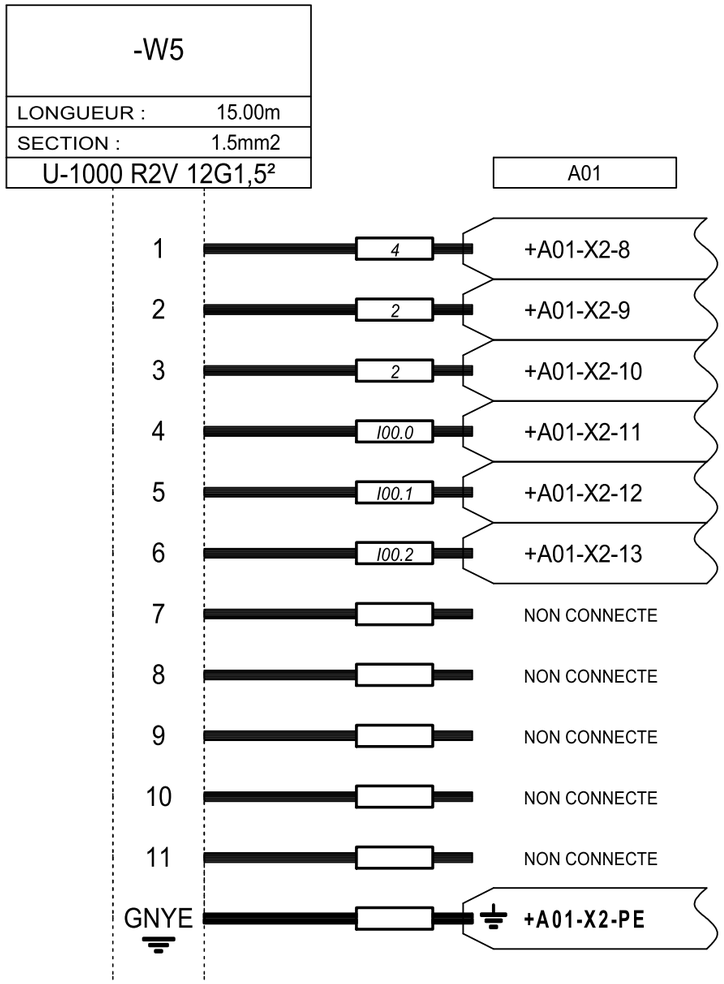

IGE + XAO 16 bd Deodat de Severac 31770 COLOMIERS	DESSINE : B.S. VERIFIE : T.B. DATE DE CREATION : 29-09-2014	A	30/03/2005	EDITION ORIGINALE	B.S.	FORMATION Document n° :	DOSSIER EXEMPLE Raccord : -W5 (1/1)	FOLIO 23 ◄ 22 24 ► Logiciel SEE v. 4.40
		INDICE	DATE	MODIFICATION	DES.			

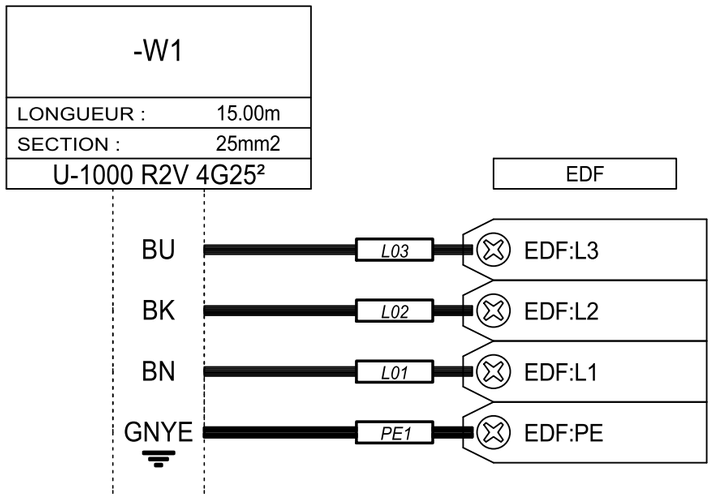

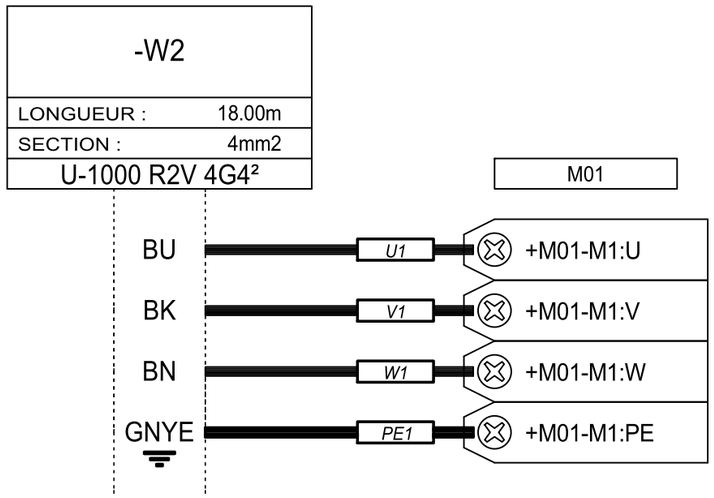

IGE + XAO 16 bd Deodat de Severac 31770 COLOMIERS	DESSINE : B.S. VERIFIE : T.B. DATE DE CREATION : 29-09-2014	A	30/03/2005	EDITION ORIGINALE	B.S.	FORMATION Document n° :	DOSSIER EXEMPLE Raccord : -W1 (1/1)	FOLIO 24 ◄ 23 25 ► Logiciel SEE v. 4.40
		INDICE	DATE	MODIFICATION	DES.			

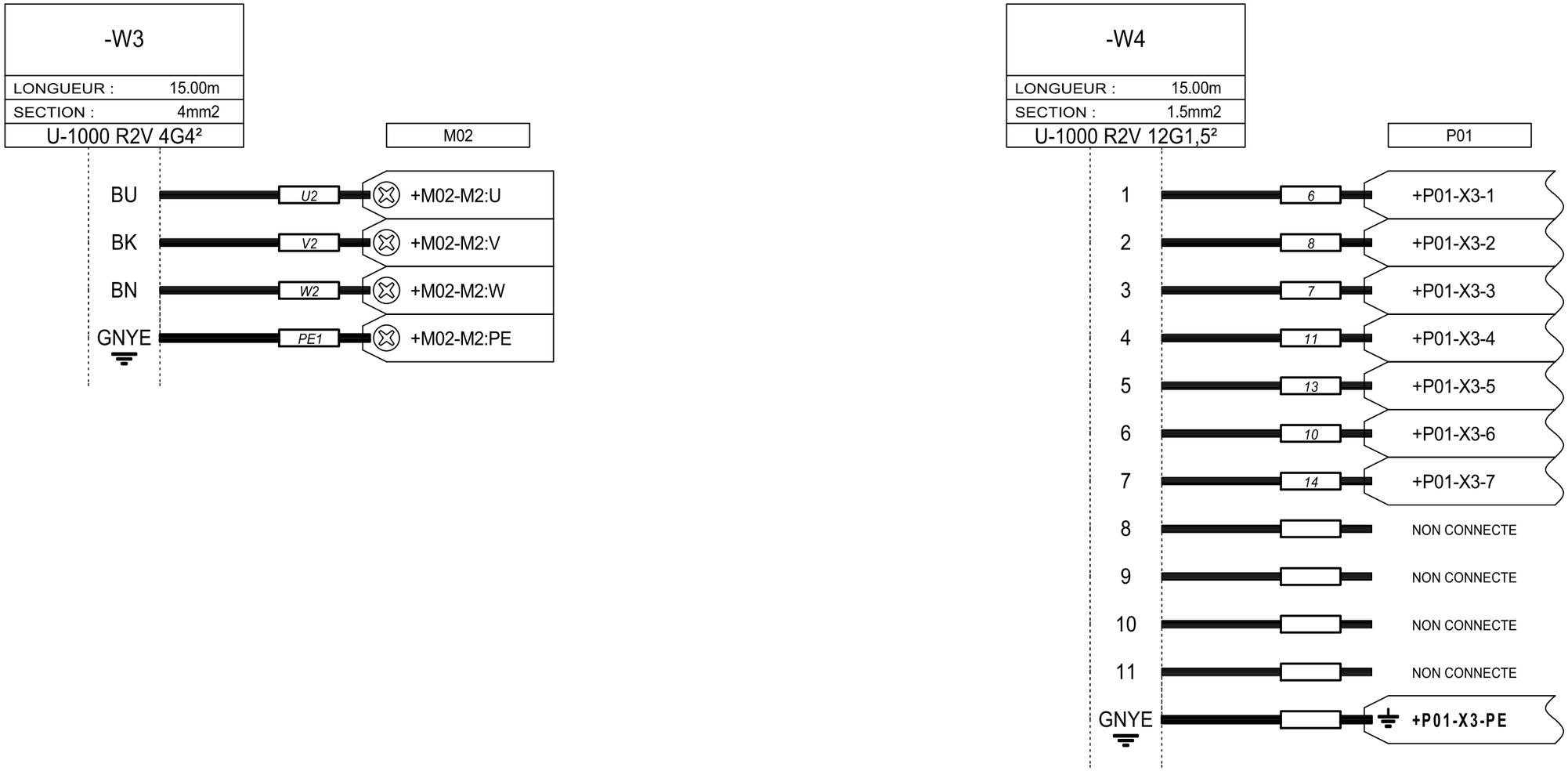

IGE + XAO 16 bd Deodat de Severac 31770 COLOMIERS	DESSINE : B.S. VERIFIE : T.B. DATE DE CREATION : 29-09-2014	A	30/03/2005	EDITION ORIGINALE	B.S.	FORMATION Document n° :	DOSSIER EXEMPLE Raccord : -W3 (1/1)	FOLIO 25 ◄ 24 26 ► Logiciel SEE v. 4.40
		INDICE	DATE	MODIFICATION	DES.			

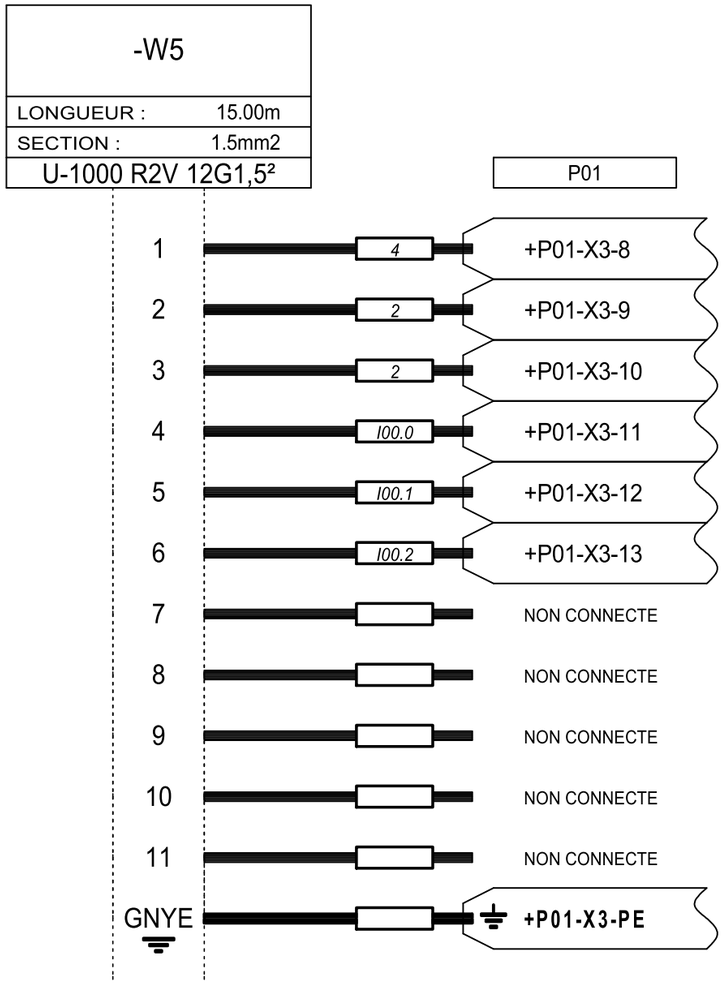

IGE + XAO 16 bd Deodat de Severac 31770 COLOMIERS	DESSINE : B.S. VERIFIE : T.B. DATE DE CREATION : 29-09-2014	A	30/03/2005	EDITION ORIGINALE	B.S.	FORMATION Document n° :	DOSSIER EXEMPLE Raccord : -W5 (1/1)	FOLIO 26 ◄ 25 ►
		INDICE	DATE	MODIFICATION	DES.			Logiciel SEE v. 4.40